YESSO 業碩股份有限公司
Yes So CO., LTD.

A02
2016.11

天車、電梯產品型錄

永昇牌 電動鋼索吊車
電動鏈條吊車

日立牌 電動鋼索吊車
電動鏈條吊車

順展牌 捲筒式電梯主機



環型天車工程



天車工程及各式吊具製作



載貨專用升降機



全方位服務．一次購足
TOTALL SOLUTION ONE STOP SHOP

www.yesso.com.tw



組合式保護電纜鏈條
Dynamic Cable Protection



產品優點：

- 重量輕-採用進口特殊工程塑膠製品
- 組合．分解．安裝簡易．低摩擦．低燥音
- 高荷重．安全性佳．使用壽命達1000萬次以上
- 耐高溫．耐腐蝕性．耐化學藥品性良好

適用於自動化機械設備/工作母機/機械手臂....等，運動中電線及管類用保護鍊條.

Applied to automatic machinery equipment, machine tools, and robots; protection chains for moving cables and piping.

吊車、搬運、工業安全設備
Hoist, moving, and industrial safety equipment


電動鋼索吊車
Electric wire rope hoist


電動鍊條吊車
Electric chain hoist


吊車開關
Hoist push button


小金鋼
Mini winch


小金鋼專用夾架
Winch supports


手拉吊車
Chain hoist


手搖吊車
Lever hoist


電動台車
Motor saddle trolley


安全電軌
Insulated conductor rails


C型軌
Flat cable festoon systems


吊鏈鍊
Chain sling


各式吊具組
Textile lifting slings


腳踏式油壓昇降台車


油壓托板車
Hand pallet trucks


電動小車
Motorized trolley


電動大車
End carrier


手搖捲揚機
Hand winch


鐵滾輪
Roller


型鋼吊具
Lifting clamp


附爪千斤頂
Toe jack


小坦克
Cargo trolley

業碩股份有限公司
YES SO CO., LTD.
No. 256, Sec. 1, Hanxi W. Rd., East Dist., Taichung City 401, Taiwan
台中市東區40148旱溪西路一段256號
TEL:886-4-2212-2215 E-mail:yesso@yesso.com.tw
FAX:886-4-2212-2015 http://www.yesso.com.tw













公司簡介

本公司位於台中市東區，為中部地區吊重、起重、搬運設備之專業供應商，本公司經營團隊，從事相關行業已逾二十年，具備專業知識與技能，並能有效協助客戶處理吊重、起重、搬運等問題。公司並設有工程及維修部門，提供全方位的售後服務，以滿足客戶各種作業需求。

銷售產品項目除自有品牌『YESSO』系列產品，及『WINNER』贏家牌之搬運設備外，代理品牌有〝SUPER〞〝CHI YEAH〞〝KIO〞吊貨捲揚機、迷你電動鍊條吊車、小金鋼及各式吊架，"HARD WORK"安全電軌、C型軌、天車開關、電纜保護鍊條、電纜滑車，"Tiger"手拉吊車、手搖吊車、手動滑車、手搖捲揚機等。

主要配合廠商品牌有"HITACHI"、"永昇牌"、"順展牌"、"全堯牌"、"基業牌"、"自強牌"、"OK牌"、"PLT"、"V-ACE"、"SUPER"、"HARU"、"MASADA"、"KYEC"、"SPANSET"、"SUNRUN"、"DUKE"及ADELA等相關產品。

工程方面主要為各式天車工程、懸臂式工程、無塵室不鏽鋼雙A架、輕型軌道工程、環形天車工程、升降機工程、載貨升降平台...等等，並可配合客戶依現場規格及特殊需求製作，達到事半功倍之效。

目前公司倉儲中心已設立完成，標準工業廠房將於明年完工，加入生產行列後，讓專業與技術充分發揮，希望能提供更優質完善的服務，期使公司與顧客達到雙贏的境界，最後誠摯的歡迎各產業界先進，蒞臨指導或來電洽詢相關事宜。

INDEX

- ◎公司簡介及工程實績圖 P01-02
- ◎永昇牌電動鍊條吊車 P03-08
- ◎永昇牌超短型鍊條吊車 P09-11
- ◎永昇牌迷你型鍊條吊車 P12
- ◎永昇牌風力發電維修吊車 P13
- ◎永昇牌舞台吊車 P14
- ◎永昇牌氣動鍊條吊車 P15-16
- ◎永昇牌電動鋼索吊車 P17-22
- ◎黑熊牌手拉鍊條吊車 P23-25
- ◎黑熊牌手動小車 P26
- ◎黑熊牌手扳鍊條吊車 P27-28
- ◎日立牌電動鋼索吊車 P29-30
- ◎日立牌電動鍊條吊車 P31-33
- ◎工程結構解說圖 P34
- ◎義大利電梯主機 P35-36
- ◎台製電梯主機 P37
- ◎電梯導軌 P38
- ◎導軌器及配件 P39
- ◎調速機及配件 P40
- ◎新型導軌防落器 P41-42
- ◎鋼軌夾及配件 P43
- ◎電梯鋼索及配件 P44
- ◎電梯配重塊 P45
- ◎限位開關及電纜線配件 P46
- ◎按鈕開關及配件 P47-49
- ◎剪式拉門及門配件 P50-51
- ◎電梯型式及規格 P52-56
- ◎順展牌捲筒式主機 P57-60
- ◎備用頁 P61-62













※本型錄產品規格會因改良更新所需而有所變動， 所有規格尺寸依現品為主。

電動鏈條吊車系列



外殼
- 鋁合金外殼，堅實而質輕。
- 有特殊散熱片，散熱快，可連續使用，效率達40%。
(雙速40/20%，YSF系列15%)

馬達剎車
- 最新設計的磁力產生器，其特性為產磁。
- 可在電源切斷的同時瞬間剎車，保證吊車時剎車絕對安全確實。
- 專利第27417號，註冊在案。

極限開關
- 吊上吊下都有極限開關裝置，使自動停止，防止鏈條超出，確保安全。

鏈條
- 採用進口FEC80超級強熱處理合金鋼鏈條。

吊鉤
- 經熱鍛造，強度絕佳，不易斷裂。
- 下吊鉤可 360度旋轉，附安全舌片，確保操作安全。

支撐架
- 吊重支撐架由兩片鋼板組合，非常堅固。

機械剎車
- 特殊裝置的機械剎車，確保超負重時之安全。
- 與馬達剎車結合成〝雙剎車系統〞，加強其安全與耐用。
- 0.5噸(YSL、YSF)無此裝置。

變壓器
- 24V/48V變壓裝置。
- 操作時，萬一漏電，可防止意外事故之發生，下雨時，甚且可保證安全使用。
- 24V適用於1.5/1.8kw之馬力，48V適用於3.7kw。

電磁接觸器
- 高效率電磁接觸器，符合FEM 2m 操作頻率。

逆相保護裝置
- 特殊電繹裝置，當電源結線錯誤時，控制電路無法動作。

按鈕開關
- 使用防水按鈕開關，輕便耐用。

※在特殊環境使用，請洽本公司設計規劃。

鏈　條

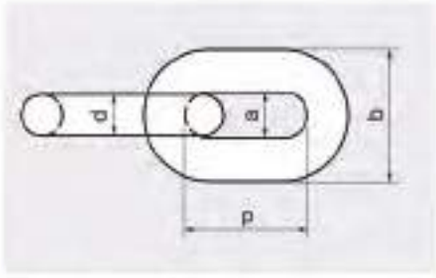

直徑 d (mm)	使用機型	內長 p (mm)	內寬 a (mm)	外寬 b (mm)	拉斷荷重 (kn)
ø7.1	050~300 YSE YSL YSF YSH YL(H)T	20.2	8.2	23.2	63
ø10.0	YSS(T)-200 YSS(T)-280 YSS(T)-300	30.2	12.5	33.2	128
ø11.2	YSS(T)-250 YSS(T)-500 YSS-750 YSS-1000 YSS-1500 YSS-2000 YSS-3000	34.0	14.0	37.5	160

吊　鉤

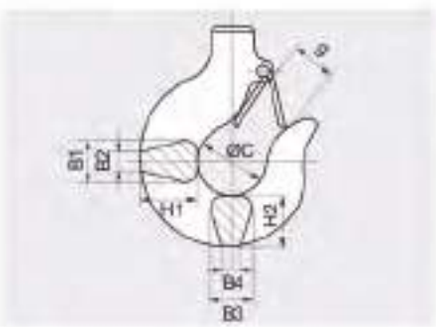

機型	荷重 (ton)	T B	尺寸(mm) H1	B1	B2	H2	B3	B4	C	g	容許應力 (kg/mm²)	吊鉤組重 (kg)
YSL,H,E,F	0.5,1	T B	33	23	9	29	23	9	40	28	70	*10
YSL,H,E,F	2	T B	45	31	10	41	31	10	46	36	70	*10
YSL,H	2.8,3	T B	55	34	19	48	34	19	52	40	70	*10
YSS	2,2.5,2.8,3	T B	55	34	19	48	34	19	52	40	70	*10
	5	T B	67	45	23	60	45	23	62	45	70	20
	7.5	B	75	48	16	68	48	16	75	55	100	40
	10	B	100	70	28	95	65	28	100	70	70	70
	15	B	120	85	32	110	83	32	120	82	70	140
	20	B	140	100	38	130	95	38	140	105	70	270
	30	B	140	98	38	130	94	38	140	105	100	350

● T-上吊鉤/B-下吊鉤　● 吊鉤組重 "*" 表示值10kg。

■ 標準型吊車



優點

- 不用極限開關，增加使用空間。
- 裝有離合器，取代機械剎車，其作用與過載保護和極限開關相似。
- 不裝置變壓器，控制開關與電源電壓相同。(即直接式結線)。

荷　重 (ton)		0.5	1	2
揚　程 (ton)		3(6) etc.		
速　度 (m/min)	50Hz	6.7	4.7	2.3
	60Hz	8	5.6	2.8
馬　力 (kw)		1.5		1.8
電　源		3 Phase, (三相) 220V-600V, 50Hz, 60Hz		
額　定 E.D Rating (%)		40		
鏈條掛數		1		2
淨重/毛重 (kg)		50.5/53		60.5/63
裝箱明細 LxWxH (cm)		60x57x33		
材　積 (cm)		4		

■ 超短型吊車



優點

- 結構整體化。
- 吊車與電動小車結合為一，不佔空間。
- 極限距離縮短，可獲得較高之揚程。
- 適合一般較低矮之場所使用。

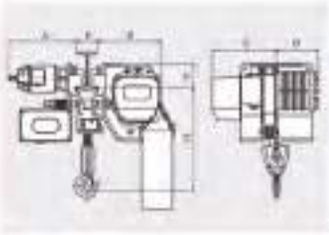

型號	荷重 (ton)	尺寸 (mm) H	A	B	C	D	E	F	吊升 速度(m/min) 50Hz	60Hz	馬力 kw 極數	橫行 速度(m/min) 50Hz	60Hz	馬力 kw 極數	淨重 (kg)
YLT-050	0.5	440	327	307	278	241	75-125	112	6.7	8.0	1.5,4P	20	24	0.25, 4P	188
YLTD-050						286			6.7/2.2	8.0/2.7	1.8/0.6, 4/12P	20/7	24/8	0.25/0.08, 4/12P	
YLT-100	1	440	327	307	278	241	75-125	112	4.7	5.6	1.5,4P	20	24	0.25, 4P	188
YLTD-100						286			4.7/1.6	5.6/1.8	1.8/0.6, 4/12P	20/7	24/8	0.25/0.08, 4/12P	
YLT-200	2	520	330	310	311	208	100-150	118	2.3	2.8	1.8,4P	20	24	0.25, 4P	216
YLTD-200						253			2.3/0.8	2.8/1.0	1.8/0.6, 4/12P	20/7	24/8	0.25/0.08, 4/12P	
YLT-300	3	593	366	315	343	208	125-175	143	1.5	1.8	1.8,4P	20	24	0.6, 4P	277
YLTD-300						221			1.5/0.5	1.8/0.6	1.8/0.6, 4/12P	20/7	24/8	0.6/0.2, 4/12P	
YHT-050	0.5	440	327	307	278	241	75-125	112	9.2	11	1.8,4P	20	24	0.25, 4P	188
YHTD-050						286			9.2/3.1	11/3.7	1.8/0.6, 4/12P	20/7	24/8	0.25/0.08, 4/12P	
YHT-100	1	440	327	307	278	241	75-125	112	6.7	8.0	1.8,4P	20	24	0.25, 4P	188
YHTD-100						286			6.7/2.2	8.0/2.7	1.8/0.6, 4/12P	20/7	24/8	0.25/0.08, 4/12P	
YHT-200	2	520	330	310	311	208	100-150	118	3.3	4.0	1.8,4P	20	24	0.25, 4P	216
YHTD-200						253			3.3/1.1	4.0/1.3	1.8/0.6, 4/12P	20/7	24/8	0.25/0.08, 4/12P	
YHT-300	3	593	366	315	343	208	125-175	143	2.2	2.6	1.8,4P	20	24	0.6, 4P	277
YHTD-300						221			2.2/0.7	2.6/0.9	1.8/0.6, 4/12P	20/7	24/8	0.6/0.2, 4/12P	
YST-200	2	702	371	443	318	319	125-175	143	6.7	7.9	3.7,4P	20	24	0.6, 4P	438
YSTD-200						376			6.7/2.2	7.9/2.6	3.7/1.2, 4/12P	20/7	24/8	0.6/0.2, 4/12P	
YST-250	2.5	724	371	443	318	319	125-175	143	5.2	6.4	3.7,4P	20	24	0.6, 4P	448
YSTD-250						376			5.2/1.7	6.4/2.1	3.7/1.2, 4/12P	20/7	24/8	0.6/0.2, 4/12P	
YST-300	3	765	371	443	274	363	125-175	143	4.3	5.2	3.7,4P	20	24	0.6, 4P	465
YSTD-300						420			4.3/1.4	5.2/1.7	3.7/1.2, 4/12P	20/7	24/8	0.6/0.2, 4/12P	
YST-500	5	805	371	443	265	372	125-175	148	2.6	3.2	3.7,4P	20	24	0.6, 4P	505
YSTD-500						429			2.6/0.9	3.2/1.0	3.7/1.2, 4/12P	20/7	24/8	0.6/0.2, 4/12P	

※鏈條掛數:6M

■ 主機配電動小車

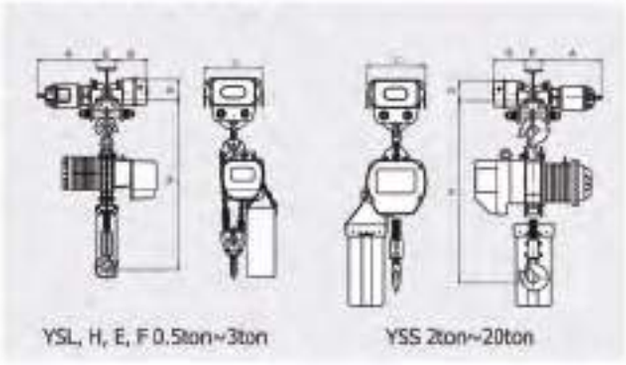

YSL, H, E, F 0.5ton~3ton　　YSS 2ton~20ton

荷重 (ton)		型號	尺寸 (mm) H	A	B	C	D	E
YSL, H, E, YSF	0.5, 1	MT-050, 100	705	328	173	294	98	75-125
	2	MT-200	935	328	173	322	111	100-150
YSL, H	2.8, 3	MT-280, 300	1030	368	180	356	117	125-175
YSS	2	MT-200	995	328	173	322	111	100-150
	2.5	MT-300	1040	368	180	356	117	125-175
	2.8, 3	MT-280, 300	1120	368	180	356	117	125-175
	5	MT-500	1200	372	184	386	127	125-175
	7.5	MT-750	1300	381	193	454	167	150-200
	10	MT-1000	1415	471	193	560	205	150-200
	15	MT-1500	1490	576	212	702	220	190
	20	MT-2000	1820	705	211	882	295	200

■ 主機配鏈動／滑動小車

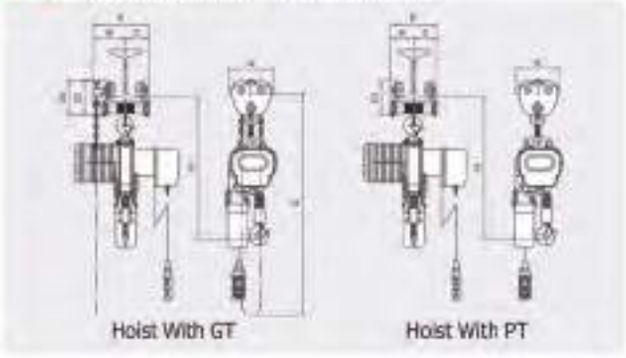

Hoist With GT　　Hoist With PT

荷重 (ton)		型號	尺寸 (mm) H	A	B	C	D1	D2	E	G	適用工字鋼 (mm)
YSL,H, YSE,F	0.5	GT-050	710	194	156	110	151	150	266	2709	50-150
	0.5	PT-050	710	194	110	110	151	-	220	-	50-150
	1	GT-100	720	217	160	113.5	170	167	273	2719	75-150
	1	PT-100	720	217	113.5	113.5	167	-	227	-	75-150
	2	GT-200	920	247	179	130	224	207	309	3279	100-175
	2	PT-200	920	247	130	130	207	-	260	-	100-175
YSL,H	3	GT-300	1110	270	196	150	241	239	346	3353	100-200
	3	PT-300	1110	270	150	150	239	-	300	-	100-200
YSS	2	GT-200	1010	247	179	130	224	207	309	3279	100-175
	2	PT-200	1010	247	130	130	207		260		100-175
	2.5	GT-300	1100	270	196	150	241	239	346	3353	100-200
	2.5	PT-300	1100	270	150	150	239	-	300	-	100-200
	3	GT-300	1175	270	196	150	241	239	346	3353	100-200
	3	PT-300	1175	270	150	150	239	-	300	-	100-200
	5	GT-500	1250	310	198	152	235	251	350	3356	125-200
	5	PT-500	1250	310	151	152	251	-	304	-	125-200

業碩股份有限公司
Yes So CO., LTD.

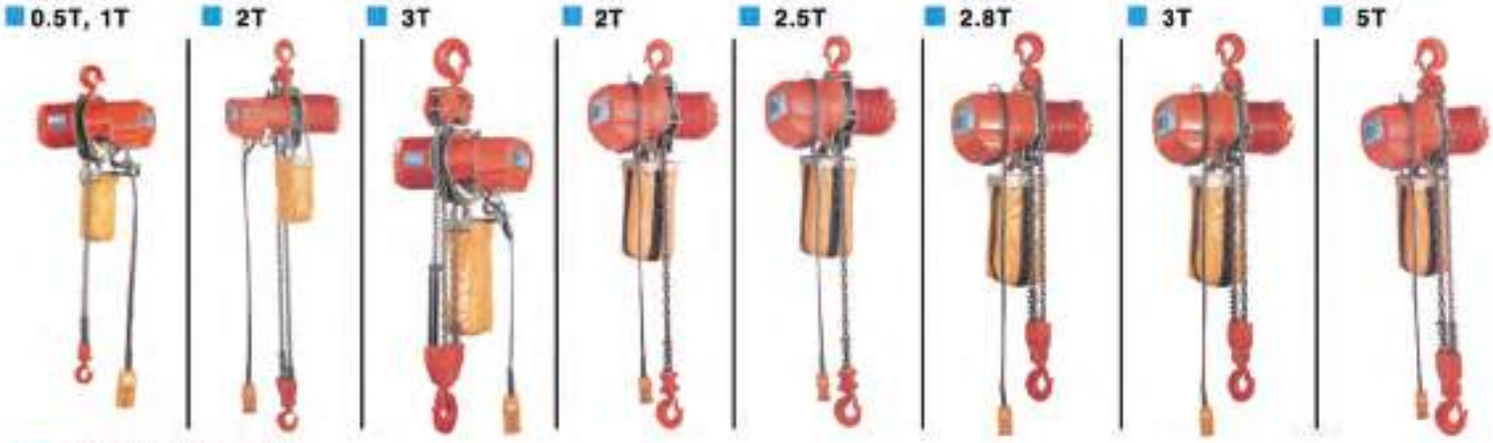

■ 卓越的產品優點

- 操作電壓24V/48V轉換，防止漏電時，可能意外事故的發生，下雨時保證安全使用。
- 雙剎車系統安全可靠。
- 萬一停電時，自動剎車系統，立即自動剎車。

■ 特性明細表

荷重 Capacity (ton)			0.5	1	2	0.5	1	2	3, 2.8	2	2.5	3, 2.8	5	7.5	10	15	20	30
揚程 Lift Height (m)			3 (6) etc.															
鏈條 Load Chain (mm)			ø7.1			ø7.1				ø10	ø11.2	ø10	ø11.2					
單速 Single Speed (m/min)	50Hz	YSF	6.7	4.7	2.3	-	-	-	-	-	-	-	-	-	-	-	-	-
		YSL	-	-	-	6.7	4.7	2.3	1.5	-	-	-	-	-	-	-	-	-
		YSH	-	-	-	(9.2)	(6.7)	3.3	2.2	-	-	-	-	-	-	-	-	-
		YSS	-	-	-	-	-	-	-	6.6	5.2	4.3	2.6	1.8	2.6	1.8	1.3	0.9
	60Hz	YSF	8.0	5.6	2.8	-	-	-	-	-	-	-	-	-	-	-	-	-
		YSL	-	-	-	8.0	5.6	2.8	1.8	-	-	-	-	-	-	-	-	-
		YSH	-	-	-	(11.0)	(8.0)	4.0	2.6	-	-	-	-	-	-	-	-	-
		YSS	-	-	-	-	-	-	-	7.9	6.4	5.2	3.2	2.1	3.2	2.1	1.5	1.1
雙速 Dual Speed (m/min)	50Hz	YSLD	-	-	-	6.7/2.2	4.7/1.6	2.3/0.8	1.5/0.5	-	-	-	-	-	-	-	-	-
		YSHD	-	-	-	9.2/3.1	6.7/2.2	3.3/1.1	2.2/0.7	-	-	-	-	-	-	-	-	-
		YSSD	-	-	-	-	-	-	-	6.6/2.2	5.2/1.7	4.3/1.4	2.6/0.9	1.8/0.6	2.6/0.9	1.8/0.6	1.3/0.43	0.9/0.3
	60Hz	YSLD	-	-	-	8.0/2.7	5.6/1.8	2.8/1.0	1.8/0.6	-	-	-	-	-	-	-	-	-
		YSHD	-	-	-	11.0/3.7	8.0/2.7	4.0/1.3	2.6/0.9	-	-	-	-	-	-	-	-	-
		YSSD	-	-	-	-	-	-	-	7.9/2.6	6.4/2.0	5.2/1.7	3.2/1.0	2.1/0.7	3.2/1.0	2.1/0.7	1.5/0.5	1.1/0.4
單速馬力 Motor Power(kw)			1.8			1.5(1.8)		1.8		3.7					3.7 x 2	5.0 x 2		
雙速馬力 Motor Power(kw)			-			1.8/0.6				3.7/1.2					3.7/1.2X2	5.0/1.7X2		
電 源 Motor Supply			Single Phase(單相) 220V~230V			3 Phase, 220V~600V				3 Phase, 220V~600V								
額 定 E.D. Rating(%)			15			40				40								
鏈條掛數 Load Chain Fall Number			1		2	1		2	3	1		2		3	4	6	8	12
淨重/毛重 N.W./G.W. (kg)			55/58.5		64.5/67	50.5/53		61/64	73/96	125/155	130/160	140/170	153/183	195/230	410/470	510/580	890/990	1035/1135
裝箱明細 Packing LXWXH (cm)			60X57X33			60X57X33			82X52X50	73X57X51				73X70X71	86X80X75	140X85X97	170X105X167	175X110X185
材 積 Msrmnt (Cu.Ft)			4			4			5.7	7.5				12.6	18.3	40.8	105.3	125.8

※雙速額定：40/20%

■ 7.5T



■ 10T



■ 15T



■ 20T



■ 30T



- 吊上吊下都有極限開關，防止超出極限。
- 可加裝電子過載及緊急開關。
- 特殊逆相電驛保護裝置，電源結線錯誤時，控制電路、無法動作。

■ 尺寸規格

荷重 (ton)	型號	尺寸 (mm)																			
		H		A				B				C	D	E	F	I	J	K	L	M	N
0.5	YSL, H, E, F-050	595	E560	505	F548	LD548	HD548	245	F288	LD288	HD288	260	240	115	125	40	28	40	28	23	23
1	YSL, H, E, F-100	595	E560	505	F548	LD548	HD548	245	F288	LD288	HD288	260	240	115	125	40	28	40	28	23	23
2	YSL, H, E, F-200	745	E710	505	F548	LD548	HD548	245	F288	LD288	HD288	260	240	175	65	46	36	46	36	31	31
3, 2.8	YSL, H-300, 280	880	-	505	-	LD548	HD548	245	-	LD288	HD288	260	280	175	105	52	43	52	43	34	34
2	YSS-200	835	-	640	-	-	SD689	326	-	-	SD375	314	448	278	170	52	43	52	43	34	34
2.5	YSS-250	880	-	640	-	-	SD689	326	-	-	SD375	314	448	278	170	52	43	52	43	34	34
3, 2.8	YSS-300, 280	960	-	640	-	-	SD689	326	-	-	SD375	314	448	340	108	52	43	52	43	34	34
5	YSS-500	1030	-	640	-	-	SD689	326	-	-	SD375	314	448	356	92	62	45	62	45	45	45
7.5	YSS-750	1150	-	640	-	-	SD689	326	-	-	SD375	314	587	388	199	72	40	75	57	84	48
10	YSS-1000	1270	-	640	-	-	SD689	326	-	-	SD375	314	970	485	485	72	40	100	68	92	60
15	YSS-1500	1365	-	679	-	-	SD724	365	-	-	SD410	314	1360	680	680	80	40	120	90	169	85
20	YSS-2000	1950	-	866	-	-	SD866	433	-	-	SD433	433	1472	736	736	82	82	140	95	164	95
30	YSS-3000	2000	-	924	-	-	SD924	462	-	-	SD462	462	1472	736	736	92	92	140	95	221	95

■ 懸吊式電動鏈條吊車 (掛鉤型)

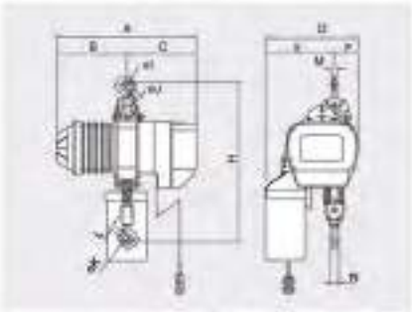

YSL, YSH, YSE, YSF, YSS

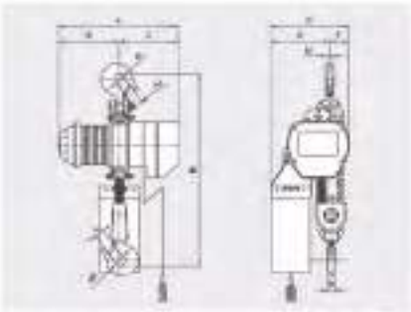

YSS-500

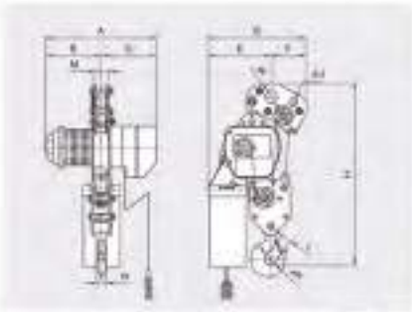

YSS-750

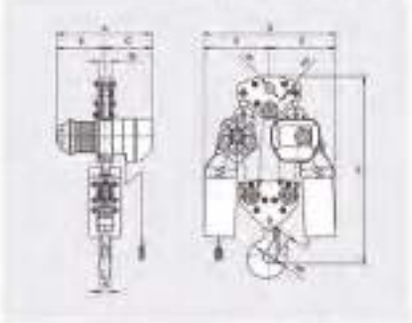

YSS-1000

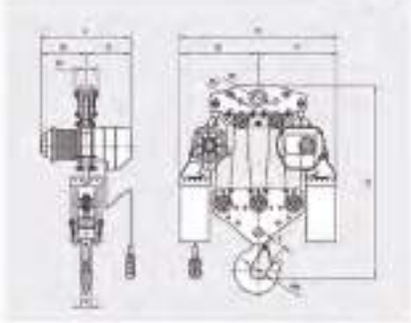

YSS-1500

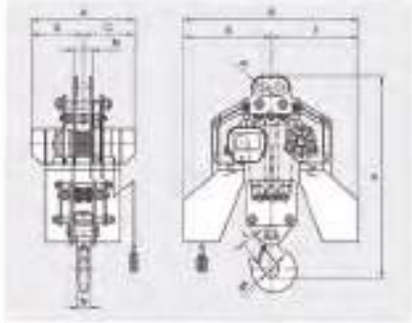

YSS-2000, YSS-3000

■ 小 車 TROLLEY

● 滑動小車 PLAIN TROLLEY



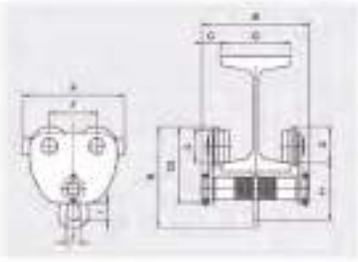

滑動小車規格 PT (mm)

荷重 (ton)	型號	A	B	C	D1	E	F	H	I	J	K	L	G	淨重 (kg)	最小迴轉半徑 (m)
0.5	PT-050	194	220	35	151	69	89	115	33	28	198	60	50-150	6.4	1.0
1	PT-100	217	227	39	167	78	100	124	35	31	218	70	75-150	10.6	1.0
2	PT-200	247	260	43	207	91	116	171	55	56	284	80	100-175	16.8	1.3
3	PT-300	270	300	50	239	103	130	215	79	60	353	90	100-200	25.8	1.5
5	PT-500	310	304	52	251	117	140	218	84	60	370	100	125-200	32.6	1.6
7.5	PT-750	368	343	72	292	135	184	260	103	76	435	120	150-200	59.5	2.2
10	PT-1000	398	350	75	322	152	197	275	105	76	467	140	150-200	81.4	2.2

● 鏈動小車 GEARED TROLLEY



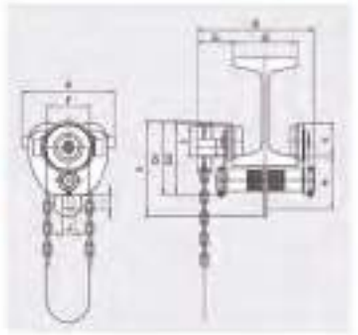

鏈動小車規格 GT (mm)

荷重 (ton)	型號	A	B	C	D1	D2	E	F	H	I	J	K	L	G	淨重 (kg)	最小迴轉半徑 (m)
0.5	GT-050	194	266	81	150	151	69	89	115	33	28	198	60	50-150	8.8	1.0
1	GT-100	217	273	84	170	167	78	100	124	35	31	221	70	75-150	13.5	1.0
2	GT-200	247	309	91	224	207	91	116	171	55	56	301	80	100-175	19.8	1.3
3	GT-300	270	346	96	241	239	103	130	215	79	60	355	90	100-200	30.3	1.5
5	GT-500	310	350	98	235	251	117	140	218	84	60	370	100	125-200	37	1.6
7.5	GT-750	368	382	110	280	292	135	184	260	103	76	435	120	150-200	64	2.2
10	GT-1000	398	389	114	301	322	152	197	275	105	76	467	140	150-200	86	2.2

● 單軌電動小車 MONORAIL MOTORIZED TROLLEY



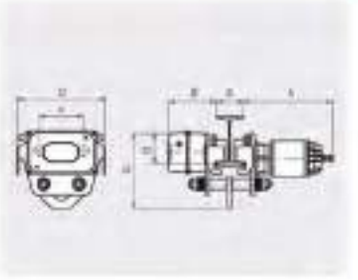

單軌電動小車規格 MT (mm)

荷重 (ton)	型號	A	B	C	D	E	F	G	速度 (m/min) 50Hz	速度 (m/min) 60Hz	馬達 (kw)	極數 (P)	最小迴轉半徑 (m)	淨重 (kg)
1	MT-100	328	173	294	98	75-125	149	246	20	24, 16	0.25, 0.17	4, 6	1.3	40
	MTD-100								20/7	24/8	0.25/0.08	4/12		
2	MT-200	328	173	322	111	100-150	161	272	20	24, 16	0.25, 0.17	4, 6	1.5	45
	MTD-200								20/7	24/8	0.25/0.08	4/12		
3	MT-300	368	180	356	117	125-175	172	297	20	24, 16	0.6, 0.4	4, 6	1.8	65
	MTD-300								20/7	24/8	0.6/0.2	4/12		
5	MT-500	372	184	386	127	125-175	183	320	20	24, 16	0.6, 0.4	4, 6	2.0	89
	MTD-500								20/7	24/8	0.6/0.2	4/12		
7.5	MT-750	380	193	454	167	150-200	229	400	13	16	0.9	6	3.0	155
	MTD-750								13/4.3	16/8	0.9/0.45	6/12		
10	MT-1000	471	193	560	206	150-200	278	450	15	18	1.5	4	3.5	218
	MTD-1000								15/5	18/6	1.5/0.5	4/12		
15	MT-1500	576	212	702	228	190	360	520	12	14	1.5	4	-	350
	MTD-1500								12/4	14/4.6	1.5/0.5	4/12		
20	MT-2000	705	211	882	296	200	480	604	12	15	2.2	4	-	575
	MTD-2000								12/4	15/5	2.2/0.73	4/12		

MT-100~500:50Hz使用4P馬達；60Hz使用4P或6P馬達（訂購6P馬達請事先告知）

● 雙軌電動小車 MOTOR SADDLE TROLLEY (MST)



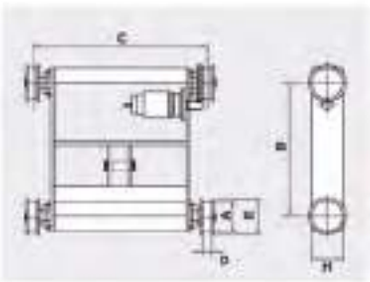

雙軌電動小車規格 MST (mm)

荷重 (ton)	型號	速度 (m/min) 50Hz	速度 (m/min) 60Hz	A	B	C	D	E	H	馬達 (kw)	極數 (P)	淨重 (kg)
1	MST-100	20	19	129	580	700	40	147	122.5	0.25	4	94
	MSTD-100	20/6.7	19/6.3							0.25/0.08	4/12	
2	MST-200	20	19	129	580	700	40	147	122.5	0.25	4	94
	MSTD-200	20/6.7	19/6.3							0.25/0.08	4/12	
3	MST-300	18	22	151	650	850	45	178	155	0.4	4	182
	MSTD-300	18/6	22/7.3							0.4/0.13	4/12	
5	MST-500	18	22	151	650	850	45	178	155	0.6	6	182
	MSTD-500	18/9	22/11							0.6/0.3	6/12	
7.5	MST-750	19	23	160	800	1000	50	187	225	0.9	4	306
	MSTD-750	19/6.3	23/7.7							0.9/0.3	4/12	
10	MST-1000	21	20	215	900	1200	50	246	327.5	0.9-2pcs	4	504
	MSTD-1000	21/7	20/6.7							0.9/0.3-2pcs	4/12	

MST-100
MST-200
MST-1000 ┐ 50Hz 使用M3.5x15T傳動齒輪
60Hz 使用M3.5x12T傳動齒輪

MST-300 — 50Hz/60Hz 使用M3.5x12T傳動齒輪
MST-500 — 50Hz/60Hz 使用M3.5x20T傳動齒輪
MST-750 — 50Hz/60Hz 使用M3.5x15T傳動齒輪

■ 鏈　條

荷重 (ton)			0.5T	1T	2T	2.5T	2.8T	3T	5T	7.5T	10T	15T	20T	30T
三相	標準型	YSE	YSE-050	YSE-100	YSE-200									
	低速型	YSL	YSL-050	YSL-100	YSL-200		YSL-280	YSL-300						
			YLT-050	YLT-100	YLT-200		YLT-280	YLT-300						
	高速型	YSH	YSH-050	YSH-100	YSH-200		YSH-280	YSH-300						
			YHT-050	YHT-100	YHT-200		YHT-280	YHT-300						
	強力型	YSS			YSS-200	YSS-250	YSS-280	YSS-300	YSS-500	YSS-750	YSS-1000	YSS-1500	YSS-2000	YSS-3000
		YST			YST-200	YST-250	YST-280	YST-300	YST-500					
	雙速型	YSED	YSED-050	YSED-100	YSED-200									
		YSLD	YSLD-050	YSLD-100	YSLD-200		YSLD-280	YSLD-300						
		YLTD	YLTD-050	YLTD-100	YLTD-200		YLTD-280	YLTD-300						
		YSHD	YSHD-050	YSHD-100	YSHD-200		YSHD-280	YSHD-300						
		YHTD	YHTD-050	YHTD-100	YHTD-200		YHTD-280	YHTD-300						
		YSSD			YSSD-200	YSSD-250	YSSD-280	YSSD-300	YSSD-500	YSSD-750	YSSD-1000	YSSD-1500	YSSD-2000	YSSD-3000
		YSTD			YSTD-200	YSTD-250	YSTD-280	YSTD-300	YSTD-500					
單相		YSF	YSF-050	YSF-100	YSF-200									

■ 鏈條桶選用表

型號	鏈條規格 (mm)	揚程 (m) ≦4	≦5	≦6	≦6	≦7	≦8	≦9	≦9	≦10	≦12	≦13	≦15	≦16	≦18	≦19	≦20	≦22	≦25	≦26	≦27	≦30	≦33	≦36	≦40	≦47	≦50	≦60
YSF-050 YSE(D)-050 YSL(D)-050 YSH(D)-050	ø7.1						#2					#3			#5-1		#4					#5-3			#5-4		#5-5	#5-6
YSF-100 YSE(D)-100 YSL(D)-100 YSH(D)-100	ø7.1						#2					#3			#5-1		#4					#5-3			#5-4		#5-5	#5-6
YSF-200 YSE(D)-200 YSL(D)-200 YSH(D)-200	ø7.1	#2		#3				#5-1		#4	#5-2		#5-3				#5-4		#5-5			#5-6						
YSL(D)-300(280) YSH(D)-300(280)	ø7.1	#3		#4	#5-1		#5-2			#5-3				#5-5			#5-6											
YSS(D)-200	ø10.0						#6										#7			#8-1		#8		#9		#10		
YSS(D)-250	ø11.2						#6								#7	#8-1					#8		#9		#10			
YSS(D)-300(280)	ø10.0	#6								#7		#8-1	#8			#9		#10							#11			
YSS(D)-500	ø11.2	#6						#7		#8-1		#8	#9				#10								#11			
YSS(D)-750	ø11.2			#7	#8-1			#8		#9		#10								#11								
YSS(D)-1000	ø11.2							#7	#8-1			#8	#9				#10								#11			
YSS(D)-1500	ø11.2			#7	#8-1			#8		#9		#10								#11								
YSS(D)-2000	ø11.2					#12					#13																	
YSS(D)-3000	ø11.2		#12				#13																					

鏈桶編號	鏈桶規格 (mm)	鏈桶說明
#2	150X100X380L	帆布
#3	150X100X470L	帆布
#4	150X100X560L	帆布
#5-1	210X140X465L	鐵材
#5-2	210X160X545L	鐵材
#5-3	210X160X665L	鐵材
#5-4	210X170X815L	鐵材
#5-5	210X170X975L	鐵材
#5-6	210X180X1135L	鐵材
#6	190X190X440L	帆布
#7	190X190X560L	帆布
#8	190X190X680L	帆布
#8-1	400X210X665L	鐵材
#9	400X210X885L	鐵材
#10	400X210X770L	鐵材
#11	400X210X1105L	鐵材
#12	400X500X660L	鐵材
#13	400X500X887L	鐵材

■ 電源

- 三相、單相，50Hz、60Hz均適用。
- 單相適用於110V/220V。
- 三相自220V~600V均適用。
- 訂購時，請指明所需電壓和頻率。
- 詳細說明請參閱本說明書。

■ 揚程

- 標準長度為3米和6米。
- 如需特殊長度，可特別訂製。

■ 揚速 (請參考各頁說明)

■ 標準配件

- 鏈條袋--------1只
- 按鈕開關-----1只
- 電纜--------3公尺

■ 按鈕開關

- 2點式：上、下。
- 4點式：上、下、左、右。
- 6點式：上、下、左、右、前、後配大車。



■ 低舉型電動鏈條吊車

特性

- 特別為了低矮場所設計的框架，使主機與小車結構整體化。
- 縮短極限距離，以達揚程最大化。
- 使用低舉式吊機，以爭取較大的操作高度。
- 其他選配可依客戶需求提供。

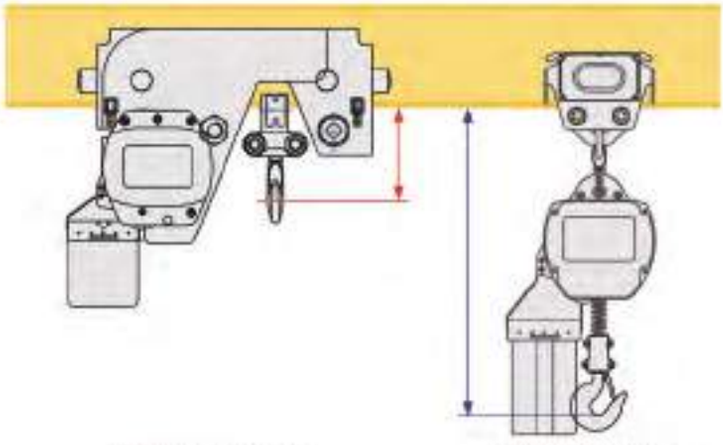

低舉型鏈條吊車　　一般型鏈條吊車

■ 鏈 條

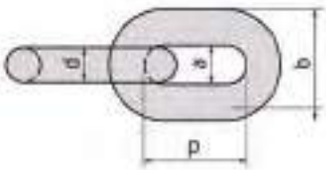

直 徑 d(mm)	適用機型	內 長 p(mm)	內 寬 a(mm)	外 寬 b(mm)	拉斷荷重 (kn)
Φ4.0	NHTD-025-1　NHTD-050-2	12.0	4.8	13.7	20
Φ6.3	NHTD-050-1　NHTD-100-2	19.1	7.6	21.4	50
Φ7.1	NHTD-100-1　NHTD-200-2	20.2	8.4	23.6	63
Φ7.1	YL(H)T-050~300 YL(H)TU-100~200	20.2	8.9	23.6	63
Φ10.0	YST-200 · 300 YSTU-300	30.0	12.5	33.2	125
Φ11.2	YST-250 · 500 YSTU-500	34.0	14.0	37.2	160

■ 吊 鉤

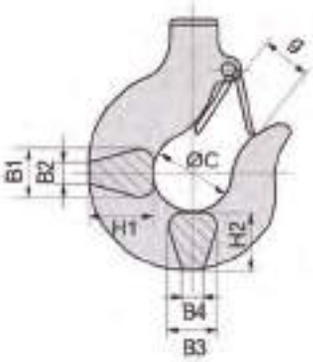

直 徑	荷 重 (ton)	荷 重 (kg)	吊鉤	尺 寸 (mm) H1	B1	B2	H2	B3	B4	C	g
NHTD-025-1		250	B	20	12	6	20	12	6	30	22
NHTD-050-2		500	B	28	18	8	23	18	8	35	22
NHTD-050-1		500	B	33	23	9	29	23	9	40	28
NHTD-100-2		1000	B	33	23	9	29	23	9	40	28
NHTD-100-1		1000	B	33	23	9	29	23	9	40	28
NHTD-200-2		2000	B	45	31	10	41	31	10	46	36
YL(H)T	0.5,1		B	33	23	9	29	23	9	40	28
	2		B	45	31	10	41	31	10	46	36
	3		B	55	34	19	48	34	19	52	40
YL(H)TU	1		B	33	23	9	29	23	9	40	28
	2		B	45	31	10	41	31	10	46	36
YST	2,2.5,3		B	55	34	19	48	34	19	52	40
	5		B	67	45	23	60	45	23	62	45
YSTU	3		B	55	34	19	48	34	19	52	40
	5		B	67	45	23	60	45	23	62	45

●B=下吊鉤

■ 標準配件:

1.鏈條袋.....1pc
2.電纜.....3M
3.按鈕開關(3M)
.....1pc

■ 電源

- 三相，50Hz、60Hz均適用。
- 電壓自220V~600V均適用。
- 訂購時，請指明所需電壓和頻率。
- 詳細說明請參閱本說明書。

■ 揚程

- 標準長度為3米和6米。
- 如需特殊長度，可特別訂製。

■ 揚速 (請參考各頁說明)

■ 按鈕開關

- 4點式：上、下、左、右。
- 6點式：上、下、左、右、前、後配大車。



■ NHTD 系列

250kg~2000kg





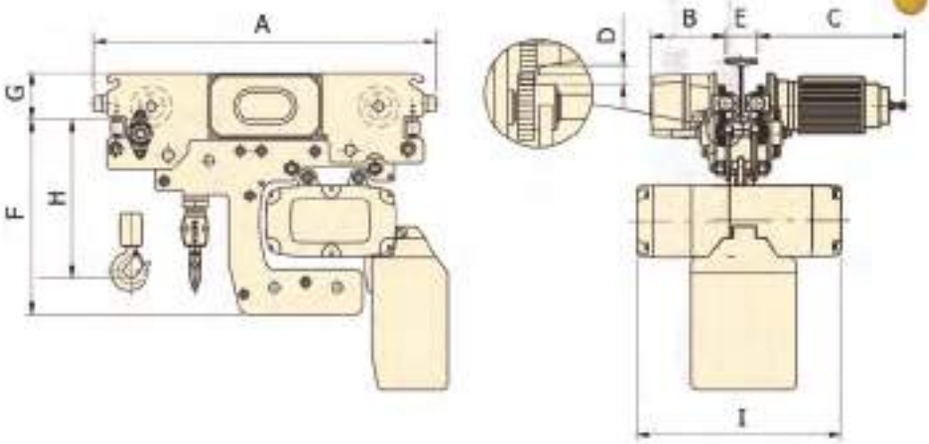

■ 尺寸規格

型號	荷重 (kg)	掛數	尺寸 (mm)									吊升			橫行		
			H	A	B	C	E	F	D	G	I	速度 (m/min) 50Hz	速度 (m/min) 60Hz	馬力 kw 極數	速度 (m/min) 50Hz	速度 (m/min) 60Hz	馬力 kw 極數
NHTD-025-1	250	1	360	795	177	355	75-125	453	15	112	380	12/3	12/3	0.6/0.15 2/8P	20/5	24/6	0.12/0.03 2/8P
NHTD-050-2	500	2	430	835	177	355	75-125	463	15	112	380	6/1.5	6/1.5		20/5	24/6	0.12/0.03 2/8P
NHTD-050-1	500	1	400	795	177	355	75-125	464	15	112	468	10/2.5	10/2.5	1.1/0.28	20/5	24/6	0.12/0.03 2/8P
NHTD-100-2	1000	2	445	845	177	355	75-125	472	15	112	468	5/1.25	5/1.25	2/8P	20/5	24/6	0.18/0.04 2/8P
NHTD-100-1	1000	1	405	795	177	355	75-125	464	15	112	488	8/2	8/2	1.5/0.37	20/5	24/6	0.18/0.04 2/8P
NHTD-200-2	2000	2	485	850	181	360	100-150	459	26	125	488	4/1	4/1	2/8P	20/5	24/6	0.37/0.09 2/8P

※額定 ED%：40%/20%

YESSO 業碩股份有限公司
Yes So CO., LTD.

■ YLTU/YHTU /YSTU 系列

1ton~5ton





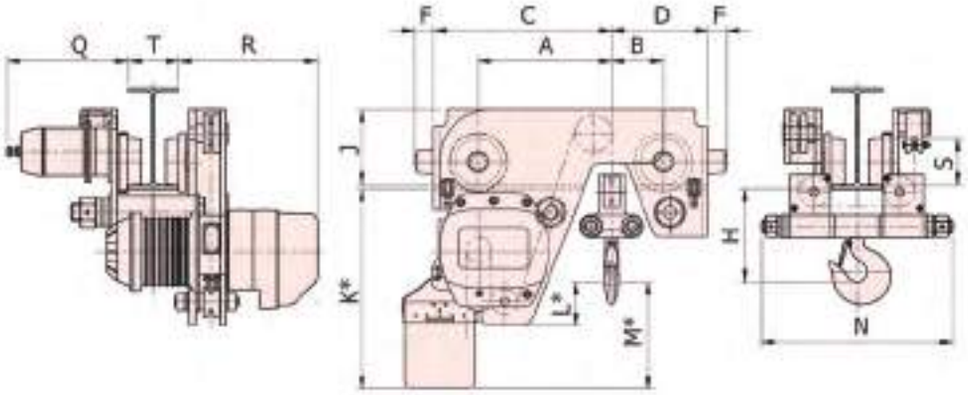

■ 尺寸規格

型號	荷重 (ton)	掛數	尺寸 (mm)														吊升			橫行			適用工字鋼 (min) T
			H	A	B	C	D	F	J	K*	L*	M*	N	Q	R	S	速度 (m/min) 50Hz	速度 (m/min) 60Hz	馬力 kw 極數	速度 (m/min) 50Hz	速度 (m/min) 60Hz	馬力 kw 極數	
YLTU-100	1	2	240	262	128	370	237	21	135	590	197	415	370	325	321	78	3.3	4.0	1.5, 4P	20	24	0.25, 4P	75-125
YLTUD-100																	3.3/1.1	4.0/1.3	1.8/0.6, 4/12P	20/7	24/8	0.25/0.08, 4/12P	
YHTU-100	1	2	240	262	128	370	237	21	135	590	197	415	370	325	321	78	4.6	5.5	1.8, 4P	20	24	0.25, 4P	75-125
YHTUD-100																	4.6/1.5	5.5/1.8	1.8/0.6, 4/12P	20/7	24/8	0.25/0.08, 4/12P	
YLTU-200	2	2	255	262	128	370	237	21	155	590	197	415	395	325	321	90	2.3	2.8	1.8, 4P	20	24	0.25, 4P	100-150
YLTUD-200																	2.3/0.8	2.8/1.0	1.8/0.6, 4/12P	20/7	24/8	0.25/0.08, 4/12P	
YHTU-200	2	2	255	262	128	370	237	21	155	590	197	415	395	325	321	90	3.3	4.0	1.8, 4P	20	24	0.25, 4P	100-150
YHTUD-200																	3.3/1.1	4.0/1.3	1.8/0.6, 4/12P	20/7	24/8	0.25/0.08, 4/12P	
YSTU-300	3	2	280	400	160	560	325	57	227	600	160	350	575	361	414	110	4.3	5.2	3.7, 4P	20	24	0.6, 4P	125-175
YSTUD-300																	4.3/1.4	5.2/1.7	3.7/1.2, 4/12P	20/7	24/8	0.6/0.2, 4/12P	
YSTU-500	5	2	330	400	160	560	325	57	227	600	130	320	575	364	419	140	2.6	3.2	3.7, 4P	20	24	0.6, 4P	125-175
YSTUD-500																	2.6/0.9	3.2/1.0	3.7/1.2, 4/12P	20/7	24/8	0.6/0.2, 4/12P	

※額定 ED %：單速 40%，雙速 40%/20%　*為標準揚程 3M之尺寸

■ 迷你型永磁無刷馬達吊車



(1)提供多種單相之使用，電源適用一般家庭用電。
(110V,220V,115V,230V)±10%　60Hz/50Hz
(2)標準防護等級IP54，馬達具絕緣等級F與過熱保護系統。
(3)藉由變頻控制，低啟動及低額定電流，達到優異之節能效果。
(4)標準雙速設計，低速可於押扣開關之旋鈕開關調整。
(5)可調式磨擦離合器，於過載時滑動，防止過載使用。
(6)具備上、下極限開關，防止過捲；緊急按鈕之開關，供在緊急狀況下使用。
(7)吊機僅重16-17kg，結構輕巧，攜帶方便。
(8)吹氣成型手提塑膠外箱包裝，提攜方便，安裝容易，使用範圍廣泛。

收納箱



尺寸

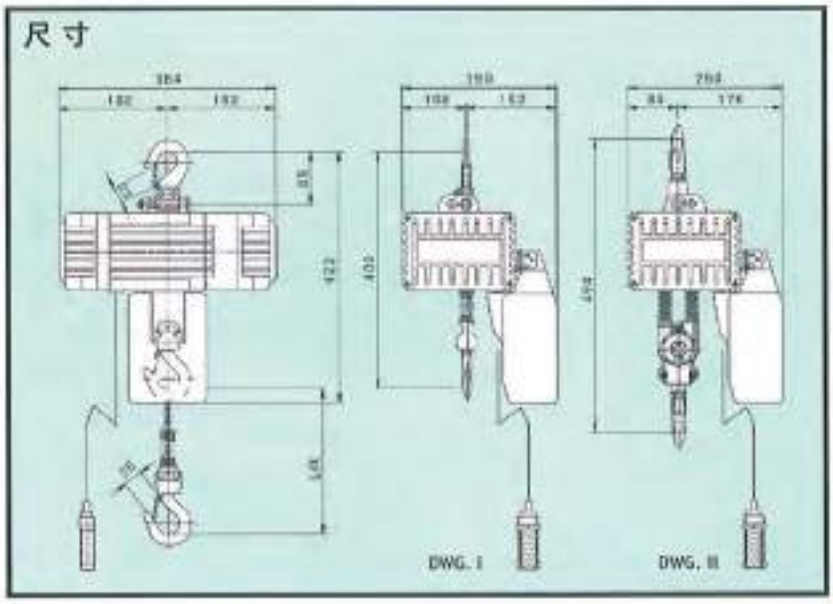

■ 規格

使用電源	單相 (110V,220V,115V,230V)±10%　60Hz/50Hz														
型號 (雙速型)	DWG.	額定荷重 (kg)	馬達功率 (w)	使用額定時間 (min)	間歇使用界定		額定電流 (A)	捲揚速度 (m/min)		標準揚程 (m)	押扣開關控制線長 (m)	荷重鏈徑 (mm)	鏈條掛數	淨重/毛重 (kg)	
					ED%	每小時最高起動次數		110V	220V					3m	6m
BLFD-008	I	80	300	15	30	180	6.0(110V)	0-4.8/18	0-4.8/18	3	3	4X12	1	16.5/19.5	17.5/20.6
BLFD-012	I	120					3.0(220V)	0-3.2/12.5	0-3.2/12.5				1		
BLFD-016	I	160	600	15	30	180	10.0(110V)	0-4.8/18	0-4.8/18	3	3	4X12	1	16.5/19.5	17.5/20.6
BLFD-024	I	240					5.0(220V)	0-3.2/11.2	0-3.2/12.5				1		
BLFD-032	II	320	600	15	30	180	10.0(110V)	0-2.4/9	0-2.4/9	3	3	4X12	2	19.4/22.4	21.5/24.5
BLFD-048	II	480					5.0(220V)	0-1.6/5.6	0-1.6/6.3				2		
包裝尺寸(長 X 寬 X 高): 500 x 390 x 205 (mm) ※押扣開關控制線長可達20m															

■ 鏈條桶選用表

型號	荷重	掛數	鏈條規格 (mm)	揚程(m) 3	4	5	6	7	8	9	10	11	12	13	14	15	16	17	18	19	20	21	22	23	24
BLFD-008	80kg	1	ϕ4X12	BD1#				BD2#						BD3#						BD4#					
BLFD-012	120kg	1																							
BLFD-016	160kg	1																							
BLFD-024	240kg	1																							
BLFD-032	320kg	2		BD1#		BD2#			BD3#			BD4#													
BLFD-048	480kg	2																							

鏈桶編號	鏈桶規格(mm) 長*寬*高
BD1#	90X130X245
BD2#	120X160X230
BD3#	130X170X260
BD4#	130X170X310



■ 風力發電維修吊車

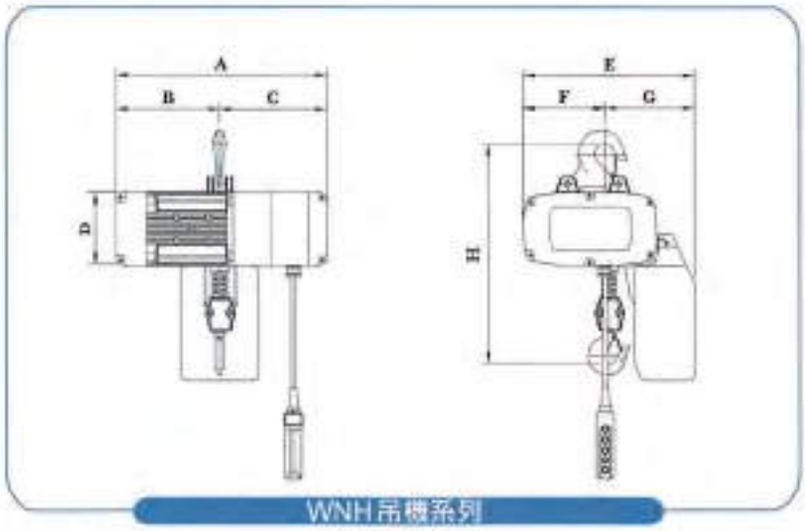

WNH吊機系列

機 型	荷重 (kg)	揚程 (m)	規格尺寸(mm)								鏈條	吊升				規定 E.D. 值 (%)	鏈條 掛數	淨重/毛重 (kg)
			A	B	C	D	E	F	G	H	直徑 x 節距 (mm)	速度 (m/min)		電流 (kW) (接數)				
												50Hz	60Hz	50Hz	60Hz			
WNH-012	125	80	364	182	182	130	260	108	152	400	§4.0 x12.0	20	20	0.6x2P	0.6x2P	40	1	58/60
WNH-025	250	80	468	221	247	156	366	186	180	485	§6.3 x19.1	20	20	1.6x2P	1.6x2P	40	1	111/113
WNH-050	500	80	488	240	248	170	398	188	210	520	§7.1 x20.2	20	20	2.5x2P	2.5x2P	40	1	145/148
WNH-100	1000	80	488	240	248	170	398	188	210	520	§7.1 x20.2	11	11	2.5x2P	2.5x2P	40	1	145/148
WNH-200	2000	80	488	240	248	170	398	188	210	520	§10.0 x30.0	5.5	5.5	2.5x2P	2.5x2P	40	1	233/236



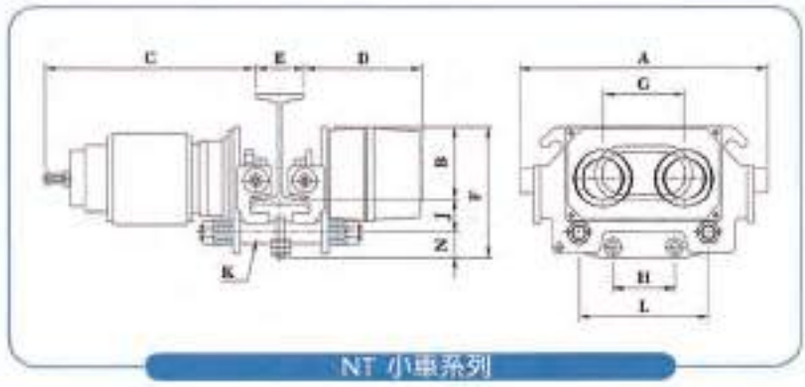

NT 小車系列

機 型	規格尺寸(mm)												速度 (m/min)		馬達功率 (kW) (接數)	淨重(kg)	最小迴轉半徑 (m)
	A	B	C	D	E	F	G	H	L	J	N	K	50Hz	60Hz			
NT-025-1	382	111.5	324	180	75-125	202	125.5	120	200	51.5	39	7/8"-9UNC (§22.2)	20	24	0.12x2P	45	1.3
NT-050-1	382	111.5	324	180	75-125	204	125.5	95.5	200	51.5	39	7/8"-9UNC (§22.2)	20	24	0.12x2P	45	1.3
NT-100-1	382	111.5	324	180	75-125	202	125.5	120	200	51.5	39	7/8"-9UNC (§22.2)	20	24	0.18x2P	45	1.3
NT-200-1	392	125.5	357	183	100-150	221	159.0	120	230	60	36	1"-8UNC (§25.4)	20	24	0.37x2P	50	1.7

*依需求，小車之Beam寬，最大值為300mm.

■ 舞台專用吊車



特性

- 特別為倒置或者正常的位置而設計。
- 特別為正向或倒向鏈條收集最佳化而設計。
- 全系列產品皆符合 FEM 2m/ISO M5 。
- 黑色非反光表面處理。
- 熱鍛造處理吊鉤可360° 旋轉，附安全舌片，確保操作安全。
- 荷重鏈導板採MC尼龍，確保荷重鏈適合於導向槽，並防止滑輪的潮濕與塵土聚集。
- 過載離合器保護主機因過載而受損並確保主機壽命。
- 40% ED高效率馬達安靜、堅實而質輕、且適用於各種場合。
- 剎車獨立於主機馬達，減少熱能增加，維持負載安全。
- 逆向保護器為標準品，當電源結線錯誤時，控制電路無法作動。
- 操作電源三相；單電壓 220V~550V ；50HZ或60HZ。
- 為操作安全，操作電壓採48V為標準品，其他操作電壓亦可選擇。

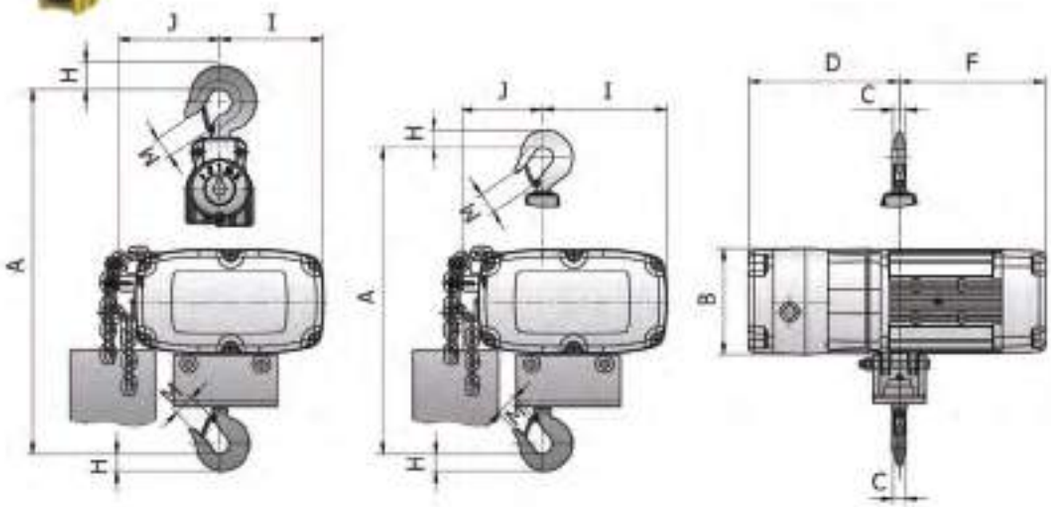

二掛式　　一掛式

■ 尺寸規格

荷重 (kg)	型號	速度 (m/min) 50Hz	速度 (m/min) 60Hz	掛數	荷重鏈 直徑 x 節距 (mm)	馬達 (kw x pole)	吊機淨重 (kg)	尺寸 (mm) A	B	C	D	F	H	I	J	M
250	SH-025-1	4.0	4.8	1	φ4X12	0.25X4	30	410	135	18	205	175	28	165	85	25
500	SH-050-1	4.0	4.8	1	φ6.3X19.1	0.4X4	42	600	156	23	247	221	33	185	105	30
1000	SH-100-1	4.0	4.8	1	φ7.1X20.2	0.75X4	47	650	156	23	247	221	33	185	105	30
2000	SH-200-2	4.0	4.8	2	φ7.1X20.2	1.5X2	62	860	170	27	275	240	39	170	170	30

■ 氣動鏈條吊車



特性

❶ 密封的齒輪箱
密封行星齒輪箱符合嚴厲高循環，齒輪熱處理結合高強度低摩擦軸承提高使用壽命。

❷ 鏈條與調整器
使用標準80級荷重鏈，鏈條調整器引導條鏈條在鏈心上快速移動，不會產生扭轉。

❸ 精確的控制器
押扣開關控制與掛鏈式，可提供多樣的速度控制，便負載準確及精確定位。

❹ 安全剎車
當吊車供氣停止時，非石棉剎車會自動作動。

❺ 上下極限
當吊鉤達最高或最低點時，吊升極限自動停止，極限在吊車作動時不會隨著上下而擺動，增加極限使用壽命。

❻ 低噪音的消音器
排氣經過齒輪箱排至大氣的設計使噪音降低，並對齒箱內齒輪提供冷卻效果。

❼ 高強度機殼
高強度球墨鑄鐵機殼能抵擋外來強力衝擊及耐腐蝕。

❽ 葉片馬達
當吊機啟動時彈簧協助葉片彈出使馬達能產生最大轉矩。

荷重 (kg)	標準揚程 (m)	荷重等級	操作開關	馬達 (kw)	使用壓力 (kg/cm²)	掛數	鏈條尺寸 (mm)	揚速 (m/min)	耗氣量 (m³/min)	馬達保護等級 (IP)	馬達剎車型式	極限開關	連接管尺寸	噪音值 (dB)	主要管尺寸
250	3	2m	掛鏈/氣動押扣式開關	1.5	6 (85PSI)	1	ϕ6.3 x 19.1	18	2	54	碟式剎車	上、下極限	1/2"	85	3/4"
500						1		11							
1000				2		1	ϕ7.1 x 20.2	7.6	2				1/2"	85	3/4"
2000						2		3.8							
3200				3.5		1	ϕ13 x 36	4.8	4				3/4"	90	2"
6300						2		2.4							

YSA 吊機系列



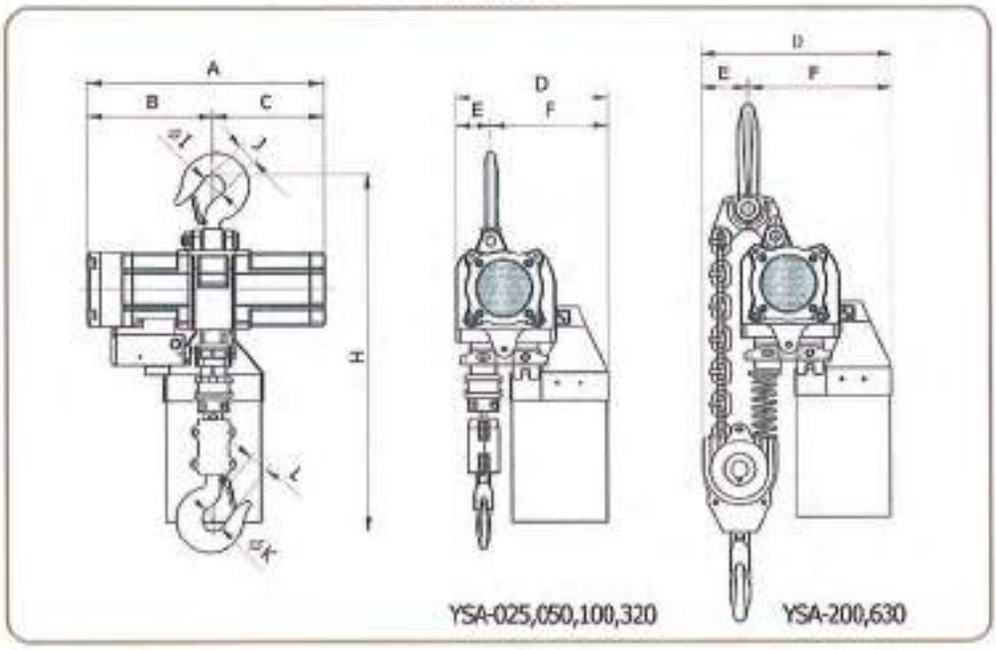

型號	荷重 (kg)	掛數	規格尺寸 (mm)										
			H	A	B	C	D	E	F	I	J	K	L
YSA-025	250	1	485	371	197	174	244	70	174	40	32	40	32
YSA-050	500	1	485	402	228	174	244	70	174	40	32	40	32
YSA-100	1000	1	496	460	255	205	251	65	186	40	32	40	32
YSA-200	2000	2	720	460	255	205	319	73	246	46	40	46	40
YSA-320	3200	1	764	559	313	246	334	77	257	52	47	52	47
YSA-630	6300	2	982	559	313	246	334	77	257	52	47	52	47



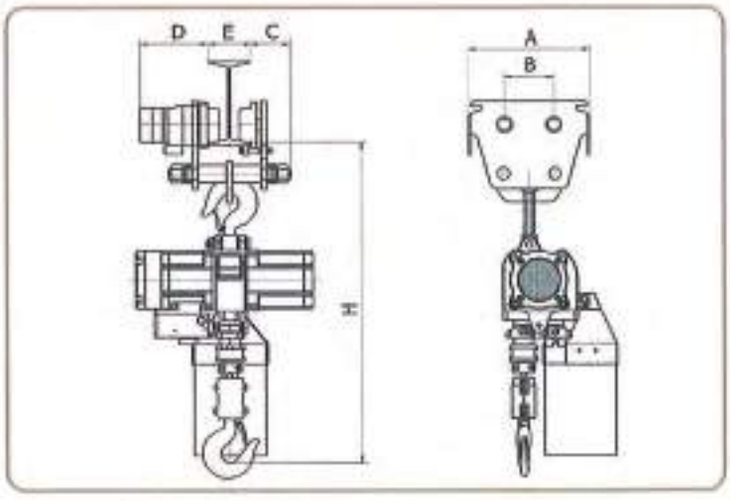

■ 主機配合小車

型號	荷重 (kg)	馬達 (kw)	使用壓力 (kg/cm²)	橫行速度 (m/min)	馬達剎車型式	連接管尺寸
AT-100~320	1000-3200	0.2	6	20	鼓式剎車	1/2"
AT-630	6300	0.2	6	20	鼓式剎車	1/2"

型號	荷重 (kg)	規格尺寸 (mm)					
		H	A	B	C	D	E
YSA-025+PA-050	250	590	194	89	35	-	50~150
YSA-050+PA-050	500	590	194	89	35	-	50~150
YSA-100+PA-100	1000	621	294	116	95	208	75~125
YSA-200+PA-200	2000	751	322	135	100	209.5	100~150
YSA-320+PA-320	3200	902	356	144	117.5	217	125~175
YSA-630+PA-630	6300	1125	386	183	132.5	219	125~175

※另有荷重 10 噸、 16 噸、 20 噸等規格， 歡迎來電洽詢。

■ 電動鋼索吊車

AC 剎車
最新式三相電磁剎車系統，和馬達同步操作，動作確實，剎車制動力特強。

電控箱
一般等級為IP-20，亦提供較高等級需求。

馬達
高性能起動轉距之鼠籠式馬達，電動馬力大，滿足長時間高頻度使用場合。運轉寧靜，體積小，重量輕。
40% ED(雙速40/20% ED)

吊升減速齒輪
使用合金鋼材，並經表面硬化處理。

鋼索
採用日本 JIS G 3525 之鋼索絲。

吊鉤
鉤體由 S45C/SCM440 鍛鋼鍛造，並由平面止推軸承組合安全性高。

鋼索滑輪
大尺寸的滑輪設計，可保護鋼纜作業，延長使用壽命。滑輪直徑依FEM等級做為變化直徑。



（選配）
負荷度高之場合，馬達升級為60% ED，強制風扇冷卻。

型號說明

T	B	H	D	–	500
形式	齒箱編號	出線/掛數			荷重

T：小車式 (TROLLEY)
S：台車式 (SADDLE)
F：座　式 (FOOTMOUNT)

P：2.2kw x 4P
K：3kw x 4P
G：5kw x 4P
B：7.5~11kw x 4P
CA：11~13kw x 4P
EA：13kw x 4P
FA：18.5kw x 4P

N:1/1 H:2/4
M:1/2 I:2/6
L:1/4 J:2/8
P:1/6 K:2/10

未標註：單速
D：主機雙速
D1：小車雙速
D2：主機及小車雙速

100：1ton
200：2ton
280：2.8ton
300：3ton
500：5ton
750：7.5ton
1000：10ton
1500：15ton
2000：20ton
3000：30ton

台車式 SB.SCA.SEA 系列



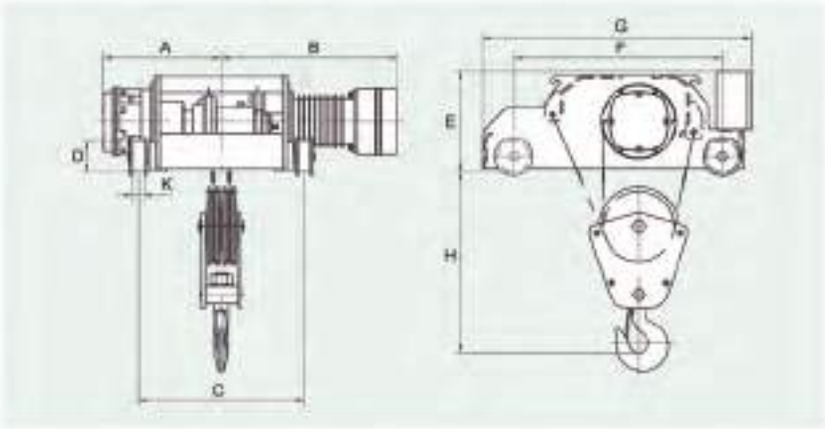

■ 規格尺寸

型號	荷重 (ton)	揚程 (m)	吊升 速度(m/min) 60HZ	吊升 速度(m/min) 50HZ	吊升 馬達 kw pole	吊升 額定%ED 單速	吊升 額定%ED 雙速	橫行 速度(m/min) 60HZ	橫行 速度(m/min) 50HZ	橫行 馬達 kw pole	橫行 額定%ED 單速	橫行 額定%ED 雙速	鋼繩 φ mm	鋼繩 R/F	H	A	B 單速	B 雙速	C	D	E 單速	E 雙速	F	G	K	淨重 (kg)
SBH-500	5	6	7.3	6.1	2.2 4P	40	40/20	21	18	0.75 4P	40	40/20	φ10	2/4	750	553	776	940	850	150	545	545	690	988	45	680
		9														603	826	995	850							690
SBHD-500		12	7.3/2.4	6.1/2.0	2.2/0.75 4P/12P			21/7	18/6	0.75/0.25 4P/12P						743	988	1136	1150							720
SBH-750	7.5	6	7.3	6.1	3.7 4P	40	40/20	20	17	1.1 4P	40	40/20	φ14	2/4	1200	608	921	1000	850	160	550	550	790	1095	60	880
		9														743	1086	1135	1150							1050
SBHD-750		12	7.3/2.4	6.1/2.0	3.7/1.1 4P/12P			20/6	17/5	1.1/0.37 4P/12P						833	1146	1224	1300							1250
SBL-1000	10	6	5.0	4.2	3.7 4P	40	40/20	15	13	1.1 4P	40	40/20	φ16	1/4	1300	606	903	982	850	160	570	570	970	1280	60	1070
		9														673	971	1050	1150							1080
SBLD-1000		12	5.0/1.7	4.2/1.4	3.7/1.1 4P/12P			15/5	13/4	1.1/0.37 4P/12P						773	1071	1152	1150							1210
SCAH-1000		6	5.1	4.3	3.7 4P	40	40/20	17	14	1.1 4P	40	40/20	φ16	2/4	1495	702	983	982	850	180	580	580	920	1250	60	1290
		9														817	1019	1097	1150							1430
SCAHD-1000		12	5.1/1.7	4.3/1.4	3.7/1.1 4P/12P			17/5	14/5	1.1/0.37 4P/12P						914	1115	1194	1300							1550
SEAL-1500	15	8	4.4	3.7	5.5 4P	40	40/20	18	15	1.5 4P	40	40/20	φ20	1/4	1550	690	1040	1045	1150	200	715	715	1160	1500	60	1550
		10														735	1086	1086	1150							1765
SEALD-1500		12	4.4/1.5	3.7/1.2	5.5/1.8 4P/12P			18/6	15/5	1.5/0.5 4P/12P						801	1152	1152	1300							2060
SCAL-2000	20	8	3.2	2.7	7.5 4P	40	40/20	18	15	1.5 4P	40	40/20	φ20	1/4	1700	750	1040	1045	1150	200	715	715	1160	1500	60	1860
		10														806	1086	1086	1150							2060
SCALD-2000		12	3.2/1.1	2.7/0.9	7.5/2.5 4P/12P			18/6	15/5	1.5/0.5 4P/12P						872	1152	1152	1300							2230

1.R/F=出線/鋼索掛數。 2. 表格內 □ 顏色為雙速。 3.橫行馬達使用減速馬達。

台車式 SK.SG 系列



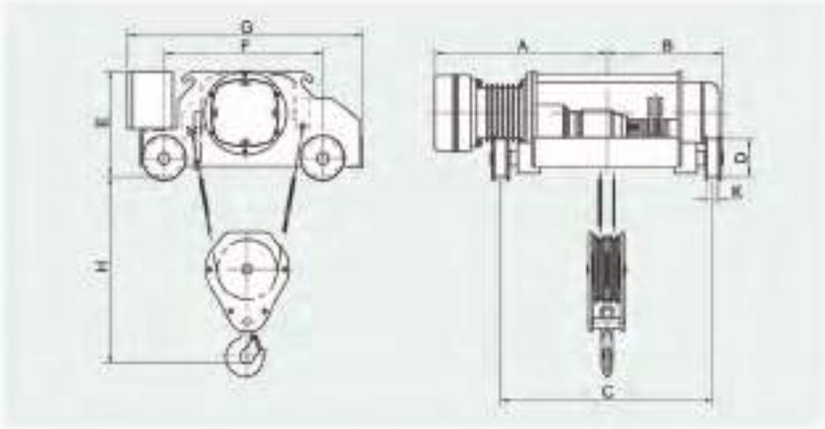

■ 規格尺寸

型號	荷重 (ton)	揚程 (m)	吊升 速度(m/min) 60HZ	吊升 速度(m/min) 50HZ	吊升 馬達 kw pole	吊升 額定%ED 單速	吊升 額定%ED 雙速	橫行 速度(m/min) 60HZ	橫行 速度(m/min) 50HZ	橫行 馬達 kw pole	橫行 額定%ED 單速	橫行 額定%ED 雙速	鋼繩 φ mm	鋼繩 R/F	H	A 單速	A 雙速	B	C	D	E 單速	E 雙速	F	G	K	淨重 (kg)
SKM-200	2	6	8	6.7	3 4P	40	40/20	20	17	0.2> 4P	40	40/20	φ10	1/2	600	579	579	401	600	120	390	460	615	903	40	420
		9														579	579	401	600							440
SKMD-200		12	8/2.7	6.7/2.2	3/1 4P/12P			20/6	17/5	0.2>/0.08 4P/12P						732	732	462	850							450
SKH-200	2	6	8	6.7	3 4P	40	40/20	20	17	0.25 4P	40	40/20	φ8	2/4	600	701	701	462	850	120	390	460	615	903	40	450
		9														788	788	509	850							470
SKHD-200		12	8/2.7	6.7/2.2	3/1 4P/12P			20/6	17/5	0.25/0.08 4P/12P						875	875	612	1150							490
SKL-300(280)	3(2.8)	6	4.4	3.7	3 4P	40	40/20	21	18	0.4 4P	40	40/20	φ10	1/4	650	729	729	465	850	150	425	495	729	1030	45	500
		9														801	801	523	850							530
SKLD-300(280)		12	4.4/1.5	3.7/1.2	3/1 4P/12P			21/7	18/6	0.4/0.13 4P/12P						953	953	675	1150							560
SGM-300(280)	3(2.8)	6	8	6.7	5 4P	40	40/20	21	18	0.4 4P	40	40/20	φ12	1/2	750	702	814	477	850	150	495	495	660	968	45	490
		9														702	814	477	850							500
SGMD-300(280)		12	8/2.7	6.7/2.2	5/1.7 4P/12P			21/7	18/6	0.4/0.13 4P/12P						804	915	579	850							510
SGH-300(280)	3(2.8)	6	8	6.7	5 4P	40	40/20	21	18	0.4 4P	40	40/20	φ10	2/4	750	754	886	529	850	150	495	495	835	840	45	530
		9														827	939	602	850							580
SGHD-300(280)		12	8/2.7	6.7/2.2	5/1.7 4P/12P			21/7	18/6	0.4/0.13 4P/12P						944	1058	719	1150							610
SGL-500	5	6	4.4	3.7	5 4P	40	40/20	21	18	0.75 4P	40	40/20	φ10	1/4	700	754	886	529	850	150	495	545	725	1030	45	570
		9														827	939	602	850							590
SGLD-500		12	4.4/1.5	3.7/1.2	5/1.7 4P/12P			21/7	18/6	0.75/0.25 4P/12P						974	1088	749	1150							630

1.R/F=出線/鋼索掛數。 2.表格內 □ 顏色為雙速。 3. 2噸使用游星減速馬達，3-5噸使用減速馬達。

台車式 SFA 系列



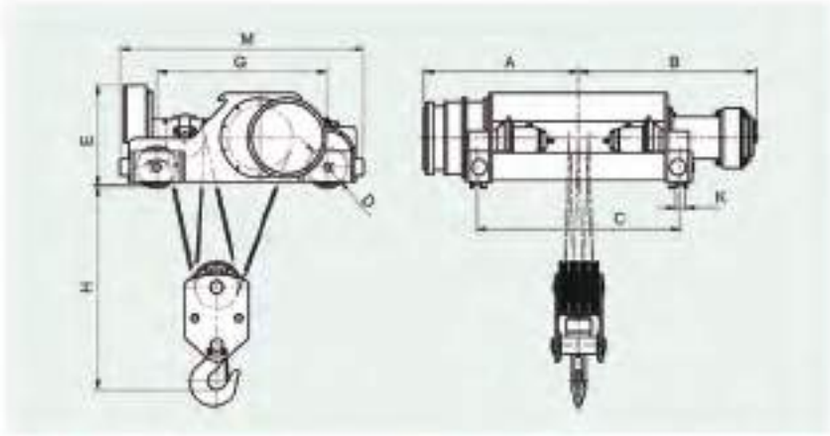

■ 規格尺寸

型號	荷重 (ton)	揚程 (m)	吊升 速度(m/min) 60HZ	吊升 速度(m/min) 50HZ	吊升 馬達 kw-pole	吊升 額定 %ED 單速	吊升 額定 %ED 雙速	橫行 速度(m/min) 60HZ	橫行 速度(m/min) 50HZ	橫行 馬達 kw-pole	橫行 額定 %ED 單速	橫行 額定 %ED 雙速	鋼纜 ϕ mm	鋼纜 R/F	尺寸 (mm) H	A	B 單速	B 雙速	C	D	E	G	K	M	淨重 (kg)
SFAH-1500	15	8	6.1	5.1	1.5/0.2 4P	40	40/20	18	15	1.5/0.2 4P	40	40/20	ϕ 16	2/4	1600	1007	1140	1235	1150	260	725	1150	60	1475	2115
SFAHD-1500		10														1053	1186	1281	1400						2151
		12	6.1/2.0	5.1/1.7	1.5/0.2 4/12P			18/6	15/5	1.5/0.2 4/12P						1093	1226	1321	1400						2228
SFAJ-3000	30	8	3.0	2.5	1.5/0.2 4P	40	40/20	21	17.5	1.5/0.2 4P	40	40/20	ϕ 16	2/8	1800	1113	1246	1343	1400	380	730	1338	70	1935	2600
SFAJD-3000		10														1213	1346	1443	1600						2725
		12	3.0/1.0	2.5/0.8	1.5/0.2 4/12P			21/7	17.5/5.8	1.5/0.2 4/12P						1313	1446	1543	1600						2850

1.R/F=出線/鋼索排數。 2.表格內 ▭ 顏色為雙速。

座式 FP.FK.FG.FB 系列



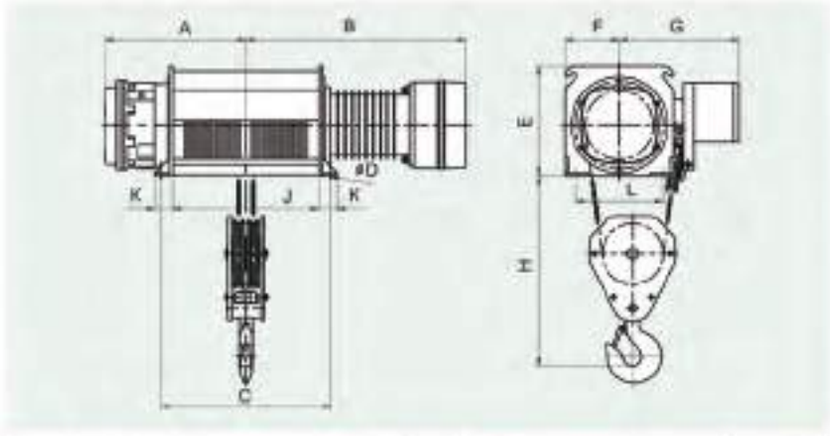

■ 規格尺寸

型號	荷重 (ton)	揚程 (m)	吊升 速度(m/min) 60HZ	吊升 速度(m/min) 50HZ	吊升 馬達 kw-pole	吊升 額定 %ED	鋼纜 ϕ mm	鋼纜 R/F	尺寸 (mm) H	A	B	C	D	E	F	G	J	K	L	淨重 (kg)
FPM-100	1	6	10.8	9	2.2 4P	40	ϕ 8	1/2	850	314	529	467	ϕ 16	322	150	450	353	82	380	205
		9								364	579	567					453			215
		12								414	629	667					553			225
		15								464	679	767					653			235
FKM-200	2	6	9	8.7	3 4P	40	ϕ 10	1/2	1150	348	627	466	ϕ 10	402	232	420	352	82	280	319
		9								401	676	571					457			339
		12								453	732	676					562			359
		15								506	785	781					667			379
FKH-200	2	6	9	8.7	3 4P	40	ϕ 8	2/4	1150	422	701	614	ϕ 16	402	232	433	502	82	280	359
		9								509	788	768					674			399
		12								596	875	961					847			439
		15								682	961	1134					1020			479
FGM-300(280)	3(2.8)	6	9	8.7	5 4P	40	ϕ 12	1/2	1250	435	661	662	ϕ 16	442	185	430	368	82	280	330
		9								477	703	565					451			350
		12								519	805	770					659			370
		15								634	860	880					784			390
FKL-300(280)	3(2.8)	6	4.4	3.7	3 4P	40	ϕ 10	1/4	1100	450	729	670	ϕ 16	372	275	443	556	82	310	350
		9								523	801	815					701			390
		12								675	953	1119					1005			430
		15								814	1092	1398					1284			470
FGH-300(280)	3(2.8)	6	9	8.7	5 4P	40	ϕ 10	2/4	1250	529	754	670	ϕ 16	442	185	443	556	82	280	330
		9								602	827	815					701			360
		12								719	944	1048					935			390
		15								814	1039	1235					1125			425
FGL-500	5	6	4.4	3.7	5 4P	40	ϕ 10	1/4	1100	529	754	670	ϕ 16	442	285	453	556	82	330	413
		9								602	827	815					701			433
		12								749	974	1109					935			490
		15								859	1084	1329					1215			540
FBH-500	5	6	7.3	6.1	7.5 4P	40	ϕ 10	2/4	1300	553	776	670	ϕ 16	462	315	483	556	82	350	483
		9								653	926	770					656			523
		12								745	966	1049					933			603
		15								838	1061	1239					1125			633

1.R/F=出線/鋼索排數。

小車式 TP.TK.TG 系列



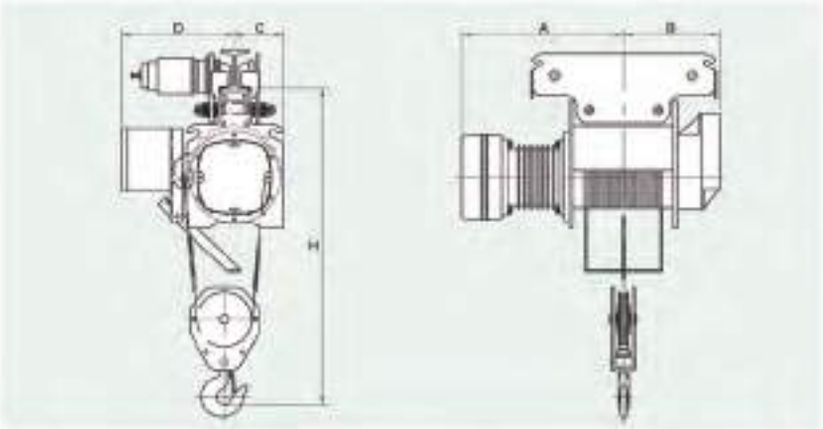

■ 規格尺寸

型號	荷重 (ton)	揚程 (m)	吊升 速度(m/min) 60HZ	吊升 速度(m/min) 50HZ	吊升 馬達 kw/pole	吊升 額定%ED 單速	吊升 額定%ED 雙速	橫行 速度(m/min) 60HZ	橫行 速度(m/min) 50HZ	橫行 馬達 kw/pole	橫行 額定%ED 單速	橫行 額定%ED 雙速	鋼纜 φ mm	鋼纜 R/F	H	尺寸(mm) A 單速	A 雙速	B	C 單速	C 雙速	D 單速	D 雙速	標準樓距 (mm)	淨重 (kg)
TPM-100	1	6	10.8	9	2.2/4P	40	40/20	24	20	0.25/4P	40	40/20	φ8	1/2	1050	530	610	334	210	210	380	380	75-125	249
		9														580	660	364						256
TPMD-100		12	10.8/2.2	9/3	2.2/0.73/4/12P			24/6	20/5	0.25/0.08/4/12P						630	710	414						266
TKM-200	2	6	8	6.7	3/4P	40	40/20	24	20	0.25/4P	40	40/20	φ10	1/2	1150	627	627	350	266	266	401	401	100-150	370
		9														680	680	403						390
TKMD-200		12	8/2.7	6.7/2.2	3/1/4P			24/8	20/6	0.25/0.08/4/12P						732	732	455						410
TKH-200	2	6	8	6.7	3/4P	40	40/20	24	20	0.25/4P	40	40/20	φ8	2/4	1150	701	701	422	282	282	403	403	100-150	400
		9														768	768	509						430
TKHD-200		12	8/2.7	6.7/2.2	3/1/4P			24/8	20/6	0.25/0.08/4/12P						875	875	596						440
TKL-300(280)	3(2.8)	6	4.4	3.7	3/4P	40	40/20	18	15	0.6/4P	40	40/20	φ10	1/4	1180	729	729	518	275	275	443	443	125-175	410
		9														801	801	553						450
TKLD-300(280)		12	4.4/1.5	3.7/1.2	3/1/4P			18/6	15/5	0.6/0.2/4/12P						953	953	675						490
TGM-300(280)	3(2.8)	6	8	6.7	5/4P	40	40/20	18	15	0.6/4P	40	40/20	φ12	1/2	1200	660	772	435	207	245	442	442	125-175	410
		9														702	814	477						430
TGMD-300(280)		12	8/2.7	6.7/2.2	5/1.7/4P			18/6	15/5	0.6/0.2/4/12P						804	916	579						470
TGH-300(280)	3(2.8)	6	8	6.7	5/4P	40	40/20	18	15	0.6/4P	40	40/20	φ10	2/4	1200	754	866	529	207	245	442	442	125-175	390
		9														827	939	602						425
TGHD-300(280)		12	8/2.7	6.7/2.2	5/1.7/4P			18/6	15/5	0.6/0.2/4/12P						944	1056	716						465
TGL-500	5	6	4.4	3.7	5/4P	40	40/20	18	15	0.6/4P	40	40/20	φ10	1/4	1200	754	866	564	300	300	468	468	125-175	520
		9														827	939	602						540
TGLD-500		12	4.4/1.5	3.7/1.2	5/1.7/4P			18/6	15/5	0.6/0.2/4/12P						934	1066	749						560

1.R/F=出線/鋼索排數。 2.表格內 ▭ 顏色為雙速。

小車式 TB 系列



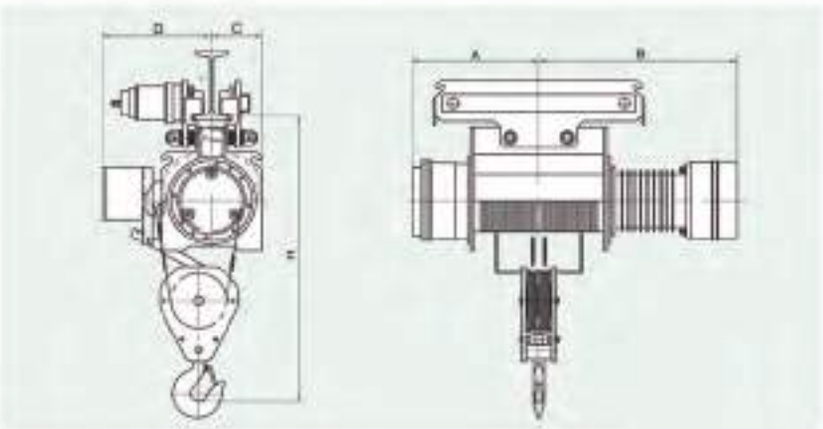

■ 規格尺寸

型號	荷重 (ton)	揚程 (m)	吊升 速度(m/min) 60HZ	吊升 速度(m/min) 50HZ	吊升 馬達 kw/pole	吊升 額定%ED 單速	吊升 額定%ED 雙速	橫行 速度(m/min) 60HZ	橫行 速度(m/min) 50HZ	橫行 馬達 kw/pole	橫行 額定%ED 單速	橫行 額定%ED 雙速	鋼纜 φ mm	鋼纜 R/F	H	尺寸(mm) A	B 單速	B 雙速	C 單速	C 雙速	D 單速	D 雙速	標準樓距 (mm)	淨重 (kg)
TBH-500	5	6	7.3	6.1	7.5/4P	40	40/20	18	15	0.6/4P	40	40/20	φ10	2/4	1250	553	776	446	278	315	445	453	125-175	590
		9														603	826	496						630
TBHD-500		12	7.3/2.4	6.1/2.0	7.5/2.5/4/12P			18/6	15/5	0.6/0.2/4/12P						743	966	636						710
TBH-750	7.5	6	7.3	6.1	11/4P	40	40/20	20	17	1.1/4P	40	40/20	φ14	2/4	2080	608	921	1003	294	294	642	642	150-200	900
		9														743	1056	1135						1020
TBHD-750		12	7.3/2.4	6.1/2.0	11/3.7/4/12P			20/6	17/5	1.1/0.37/4/12P						833	1146	1225						1060
TBL-1000	10	6	5.0	4.2	11/4P	40	40/20	18	15	1.1/4P	40	40/20	φ16	1/4	2090	605	903	982	380	380	640	725	150-200	970
		9														675	971	1050						1000
TBLD-1000		12	5.0/1.7	4.2/1.4	11/3.7/4/12P			18/6	15/5	1.1/0.37/4/12P						775	1071	1150			560	625		1040

1.R/F=出線/鋼索排數。 2.表格內 ▭ 顏色為雙速。

系列產品

荷重 (ton)	小車式 快速	台車式 快速	座式 快速	小車式 慢速	台車式 慢速	座式 慢速	雙速機種
1	TPM-100		FPM-100				TPMD-100
2	TKM-200	SKM-200	FKM-200				TKMD-200 SKMD-200
2	TKH-200	SKH-200	FKH-200				TKHD-200 SKHD-200
3 (2.8)	TGM-300(280)	SGM-300(280)	FGM-300(280)	TKL-300(280)	SKL-300(280)	FKL-300(280)	TGMD-300(280) SGMD-300(280) TKLD-300(280) SKLD-300(280)
3 (2.8)	TGH-300(280)	SGH-300(280)	FGH-300(280)				TGHD-300(280) SGHD-300(280)
5	TBH-500	SBH-500	FBH-500	TGL-500	SGL-500	FGL-500	TBHD-500 SBHD-500 TGLD-500 SGLD-500
7.5	TBH-750	SBH-750					TBHD-750 SBHD-750
10		SCAH-1000		TBL-1000	SBL-1000		SCAHD-1000 SBLD-1000 TBLD-1000
15		SFAH-1500			SEAL-1500		SEALD-1500 SFAHD-1500
20					SCAL-2000		SCALD-2000
30					SFAJ-3000		SFAJD-3000

鋼 纜



鋼纜直徑 (mm) d	使用機型	構造	標準拉斷荷重 (kg)
φ8	TPM-100 FPM-100 TKH-200 SKH-200 FKH-200	6x37-A	34
φ10	TKL-300(280) SKL-300(280) FKL-300(280) TGH-300(280) SGH-300(280) FGH-300(280)	6x37-A	53.1
	TKM-200 SKM-200 FKM-200	IWRC 6xFi(29)-B	67.7
	TGL-500 SGL-500 FGL-500 TBH-500 SBH-500 FBH-500	IWRC 6xPFi(29)-H	84
φ12	TGM-300(280) SGM-300(280) FGM-300(280)	IWRC 6xFi(29)-B	97.7
φ14	TBH-750 SBH-750	6x37-H	123
φ16	TBL-1000 SBL-1000 SCAH-1000	6x37-H	161
φ18	SFAH-1500 SFAJ-3000	IWRC 6xFi(29)-H	234
φ20	SEAL-1500	IWRC 6xFi(29)-H	289
	SCAL-2000	IWRC 6xPFi(29)-H	331

吊 鉤

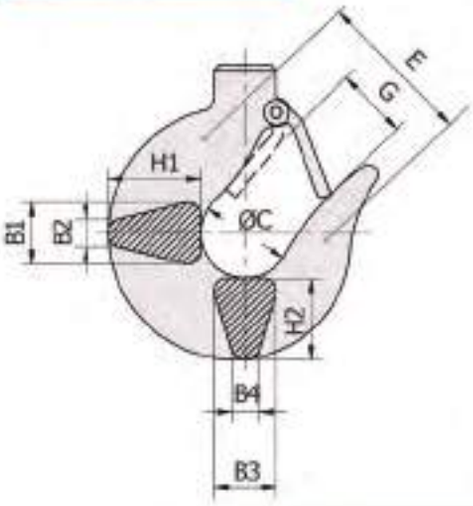

機型	荷重 (ton)	尺寸 (mm) H1	B1	B2	H2	B3	B4	C	G	E	容許應力 (kg/mm²)	吊鉤組重 (kg)
T;FPM	1	33	23	9	39	23	9	46	27	55	70	10
T;F;SKM T;F;SKH	2	45	31	10	41	31	10	46	33	70	70	30
T;F;SGM T;F;SKL	3(2.8)	57	38	12	52	38	12	60	42	100	70	40
T;F;SGH												50
T;F;SGL T;F;SBH	5	75	48	16	68	48	16	75	56	105	70	50 60
T;SBH	7.5	85	61	22	77	61	22	86	62	140	70	90
T;SBL SCAH	10	100	70	28	95	85	28	100	70	130	70	150 140
SEAL SFAH	15	120	85	32	110	83	32	120	82	167	70	220
SCAL	20	140	100	38	130	95	38	140	105	220	70	290
SFAJ	30	140	98	38	130	94	38	140	105	220	100	420



電 源

▲三相，50Hz或60Hz均接受訂購。
▲三相自220V至600V均接受訂購。
▲訂購時，請指明所需電壓和頻率。

按鈕開關

▲二點式-上、下。
▲四點式-上、下、左、右。
▲六點式-上、下、左、右、前、後。

揚 程

▲標準長度為6(8)米、9(10)米及12米。
▲如需特殊長度，可特別訂製。
▲訂購時請註明：
1.揚程。
2.跨距。
3.滑車及跨坐速度。
4.若有單軌橫樑及鋼軌規格請更完美。

揚 速（請參考各頁說明）

FEM 歐洲聯合準則

	負荷型態之定義	每一工作日（小時）之平均操作時間							
1 輕	(k≦ 0.50) 只有偶爾有最高負荷，大部分僅有極輕度之負荷，小的靜負荷。	0.25-0.5	0.5-1	1-2	2-4	4-8	8-16	>16	
2 中	(0.50 < k≦ 0.63) 常有最高負荷，連續輕微負荷，中等的靜負荷。	0.12-0.25	0.25-0.5	0.5-1	1-2	2-4	4-8	8-16	>16
3 重	(0.63 < k≦ 0.80) 經常有最高負荷，連續中等的負荷，大的靜負荷。	≦ 0.12	0.12-0.25	0.25-0.5	0.5-1	1-2	2-4	4-8	8-16
4 超重	(0.80 < k≦ 1) 平均有最高負荷，極大的的靜負荷。		≦ 0.12	0.12-0.25	0.25-0.5	0.5-1	1-2	2-4	4-8
傳動機構分類別按 FEM 9.511		1 Dm	1 Cm	1 Bm	1 Am	2 m	3 m	4 m	5 m

ISO/FEM等級(9.511)

機構等級：

1 Dm	1 Cm	1 Bm	1 Am	2 m	3 m	4 m	5 m
M 1	M 2	M 3	M 4	M 5	M 6	M 7	M 8

機構等級對照（分組）表：

荷重狀態		荷重率	運轉時間等級								
			V0.06	V0.12	V0.25	V0.5	V1	V2	V3	V4	V5
			TO	T1	T2	T3	T4	T5	T6	T7	T8
			平均每天運轉時間（小時）								
			≦0.12	≦0.25	≦0.5	≦1	≦2	≦4	≦8	≦16	> 16
1	L1	k≦ 0.50			1 Dm	1 Cm	1 Bm	1 Am	2 m	3 m	4 m
2	L2	0.50 < k≦ 0.63		1 Dm	1 Cm	1 Bm	1 Am	2 m	3 m	4 m	5 m
3	L3	0.63 < k≦ 0.80	1 Dm	1 Cm	1 Bm	1 Am	2 m	3 m	4 m	5 m	
4	L4	0.80 < k≦ 1.00	1 Cm	1 Bm	1 Am	2 m	3 m	4 m	5 m		

運轉時間等級：

運轉時間等級		平均每天運轉時間（小時）	總運轉時間（小時）
V0.06	T0	≦ 0.12	200
V0.12	T1	≦ 0.25	400
V0.25	T2	≦ 0.5	800
V0.5	T3	≦ 1	1600
V1	T4	≦ 2	3200
V2	T5	≦ 4	6300
V3	T6	≦ 8	12500
V4	T7	≦ 16	25000
V5	T8	> 16	50000

操作循環表

吊升單速

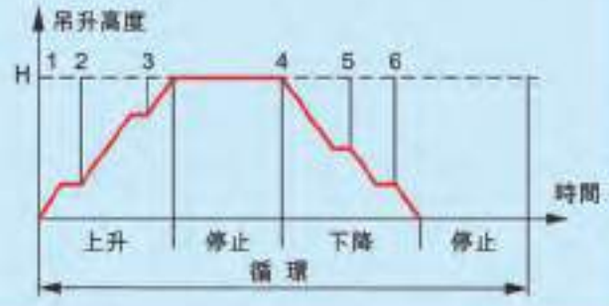

吊升雙速

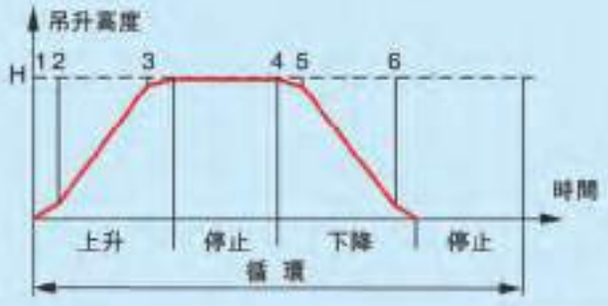



1.鋼結構成型體
齒輪與手鏈輪均以油壓成型之外殼覆蓋，外型美觀、堅硬，可承受外部之衝擊。

2.雙蓋保護
手鏈輪與剎車均設計成防潮、防塵的保護區域。

3.剎車機構
無論負物輕或重，當操作停止時，剎車工作不間斷，材料可保持長期使用。

4.雙棘爪
雙棘爪應用於外部安全，即使其中之一脫落，另一個仍可束縛載物。

5.荷重鏈導板
確保載重鏈之行駛方向適合與導向槽，並防止滑輪的潮濕與塵土聚集。

6.金屬軸襯
金屬軸襯表面硬化處理，並經過研磨加工，用以提升機械效率及減緩手鏈拉力強度。

7.限位板
當載重物下降時，作為停止極限，以阻止由於過低而發生的事故。

8.荷重鏈
使用等級80之合金鋼荷重鏈，載重鏈均符合"ISO"或"DIN"標準。

9.上下吊鉤
均經過熱鍛造，熱處理；且可以旋轉，有標準配備，以安全確保吊載重物及鋼索。

■ 過載保護裝置 (選配)



型 號	荷 重(ton)	過載係數	作動負載(ton)
YB-050	0.5	1.25	0.63
YB-100	1	1.25	1.25
YB-160	1.6	1.25	2
YB-200	2	1.25	2.5
YB-300	3	1.25	3.75
YB-320	3.2	1.25	4
YB-500	5	1.25	6.25
YB-750	7.5	1.25	9.38
YB-1000	10	1.25	12.5

※10噸以上吊車可依需求加裝過載保護裝置。

優點：

- ●全新內藏式過載保護裝置，不受外界環境影響。
- ●有效可靠，過載作動時，可藉由減輕至低於額定荷重來自動恢復，不需重新調整。
- ●合金材料製造，且經表面硬化處理，使其壽命延長。
- ●選配品，不需修改吊車結構即可安裝。
- ●建議使用於經常發生過載環境，確保操作安全。
- ●使用過載保護裝置，確保使用壽命。

手拉鏈條吊車系列

■0.5, 1, 1.6, 2, 3.2 ton



■3, 5 ton



■7.5 ton



■10 ton



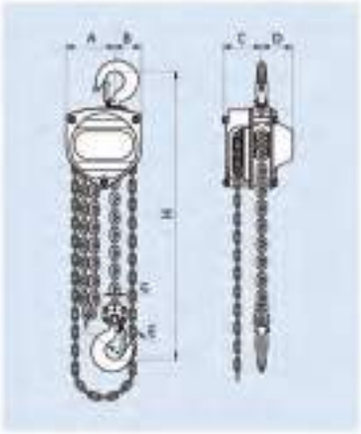

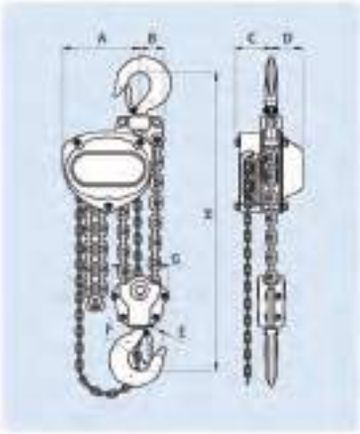

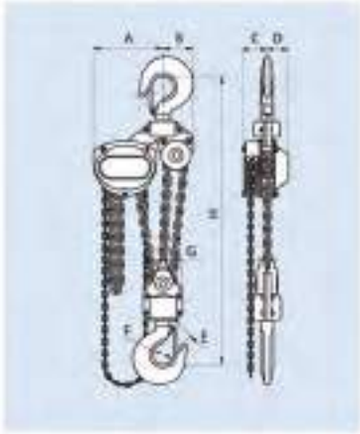

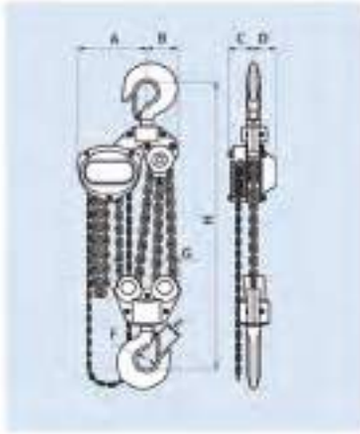

■規格尺寸

機型	額定荷重 (ton)	標準揚程 (m)	荷重鏈 直徑X節距 (mm)	荷重鏈 掛數	手拉鏈 直徑X節距 (mm)	兩鉤間的最短距離 H(mm)	每公尺揚程時手拉鏈運行距離 (m)	滿載手拉力 (kgf)	測試載荷 (ton)	淨重 (kg)	尺寸 (mm) A	B	C	D	E	F	G
YB-050	0.5	2.5	5X15	1	5X23.6	275	34.7	23	0.65	9	89	46	99	65	28	35	51
YB-100	1	2.5	6.3X19	1		300	57.5	27	1.25	11.4	100	52	96	69	36	43	53
YB-160	1.6	3	7.1X21	1		410	67	38	2	18	114	59	100	75	38	48	62
YB-200	2	3	8X24	1		450	84.2	38	2.5	21	132	71	101	83	40	52	64
YB-300	3	3	7.1X21	2		530	134	38	3.75	24	155	55	94	75	50	60	111
YB-320	3.2	3	10X30	1		535	136.1	45	3.75	30	169	92	113	90	50	60	69
YB-500	5	3	10X30	2		675	272.3	38	6.25	45	220	70.5	113	90	60	67	134
YB-750	7.5	3	10X30	3		810	408.4	40	9.38	84	287	126	113	90	65	85	166
YB-1000	10	3	10X30	4		870	544.5	35	12.5	95	287	126	113	90	65	85	286

※每公尺揚程時手拉鏈運行距離：為手拉鏈條工作時，荷重鏈條吊鉤上升一公尺時手拉鏈條需要運行的距離。

手拉鏈條吊車系列

15ton

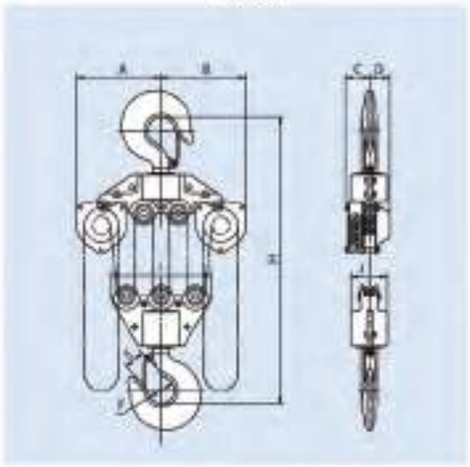

20ton

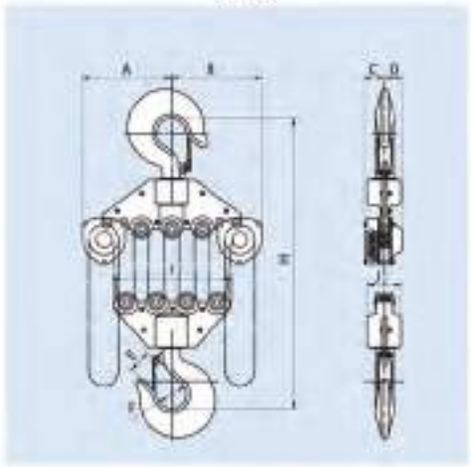

30ton

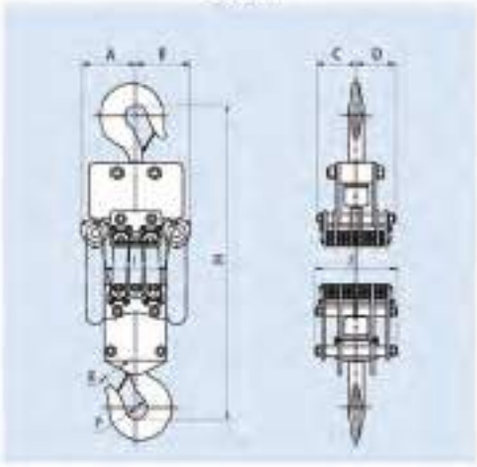

35ton

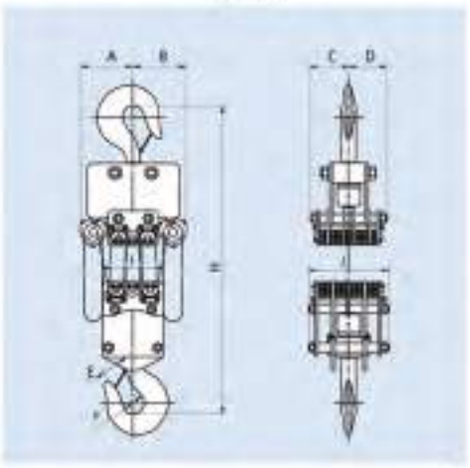

40ton

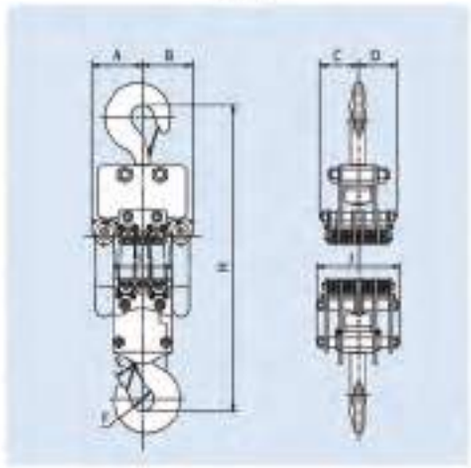

50ton

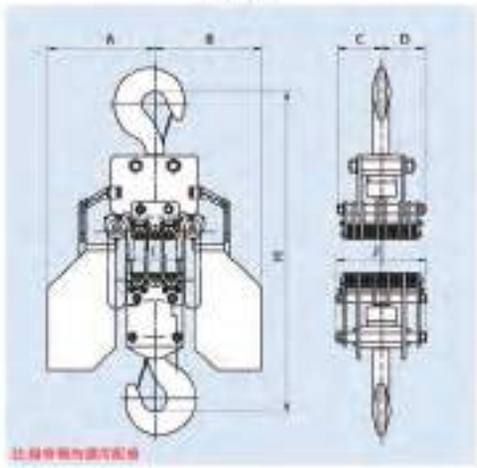

規格尺寸

機型	額定荷重 (ton)	標準揚程 (m)	荷重鏈 直徑X節距 (mm)	荷重鏈 排數	手拉鏈 直徑X節距 (mm)	兩鏈間的最短距離 H(mm)	每公尺揚程時手拉鏈運行距離 (m)	滿載手拉力 (kgf)	測試載荷 (ton)	尺寸 (mm) A	B	C	D	E	F	I	J
YB-1500	15	3	10X30	6	5X23.6	1120	408.4	44	18.75	372	372	104	90	90	120	438	160
YB-2000	20	3	10X30	8		1320	544.5	46	25	445	450	104	90	115	150	590	170
YB-3000	30	3	10X30	16		2240	1089	40	37.5	380	380	318	318	140	180	500	665
YB-3500	35	3	10X30	16		2240	1089	43	43.75	380	380	318	318	140	180	500	665
YB-4000	40	3	10X30	16		2330	1089	46	50	380	380	326	326	160	200	500	710
YB-5000	50	3	10X30	20		2560	1361.5	48	62.5	390	390	388	388	180	224	500	800

※每公尺揚程時手拉鏈運行距離：為兩台手拉鏈條同時工作時，荷重鏈條吊鉤上升一公尺時手拉鏈條需要運行的距離。

■ GT、 PT 小車系列



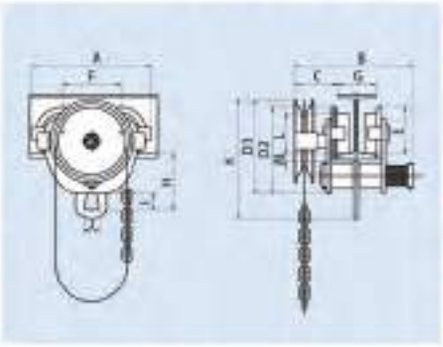

噸數(ton)	型號	A	B	C	D1	D2	E	F	H	I	J	K	L	M	G	淨重(kg)	間距(m)
0.5	GT-050	194	260	81	150	151	69	89	115	33	28	198	φ60	32	50-150	8.8	1
1	GT-100	217	273	84	170	167	78	100	124	35	31	221	φ70	29	75-150	13.5	1
2	GT-200	247	309	91	224	207	91	116	171	55	56	301	φ80	31	100-175	19.8	1.3
3	GT-300	270	346	96	241	239	103	130	215	79	60	355	φ90	35	108-200	30.3	1.5
5	GT-500	310	350	98	235	251	117	140	218	84	60	370	φ100	33	125-200	37	1.6
7.5	GT-750	368	382	110	280	292	135	184	260	103	76	435	φ120	40	150-200	64	2.2
10	GT-1000	398	389	114	301	322	152	197	275	105	76	467	φ140	35	150-200	86	2.2



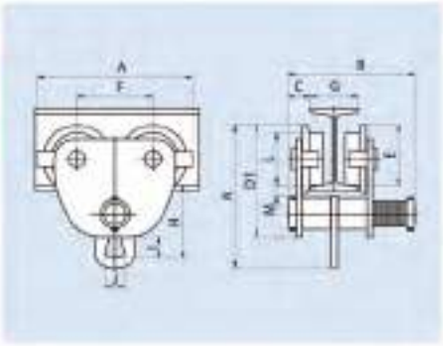

噸數(ton)	型號	A	B	C	D1	E	F	H	I	J	K	L	M	G	淨重(kg)	間距(m)
0.5	PT-050	194	220	35	151	69	89	115	33	28	198	φ60	32	50-150	6.4	1
1	PT-100	217	227	39	167	78	100	124	35	31	218	φ70	29	75-150	10.6	1
2	PT-200	247	260	43	207	91	116	171	55	56	284	φ80	31	100-175	16.8	1.3
3	PT-300	270	300	50	239	103	130	215	79	60	353	φ90	35	100-200	25.8	1.5
5	PT-500	310	304	52	251	117	140	218	84	60	370	φ100	33	125-200	32.6	1.6
7.5	PT-750	368	343	72	292	135	184	260	103	76	435	φ120	40	150-200	59.5	2.2
10	PT-1000	398	350	75	322	152	197	275	105	76	467	φ140	35	150-200	81.4	2.2

■LGT . LPT 低舉小車系列



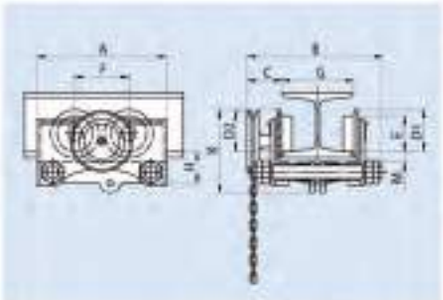

噸數(ton)	型號	A	B	C	D1	D2	E	F	H	K	M	G	淨重(kg)	間距(m)
0.5	LGT-050	210	275	80	69	71	φ60	91	61	146	20	75-150	12	1
1	LGT-100	240	290	83	78	81	φ70	100	64	160	20	75-150	14.9	1
1.5	LGT-150	321	354	90	91	108	φ80	116	79	207	26	130-200	24.6	1.3
2	LGT-200	321	354	90	91	108	φ80	116	79	207	26	130-200	24.6	1.3
3	LGT-300	323	366	94	103	106	φ90	130	115	240	26	130-200	31	1.5
5	LGT-500	362	378	97	117	114	φ100	150	123	267	30	130-200	42.8	1.6



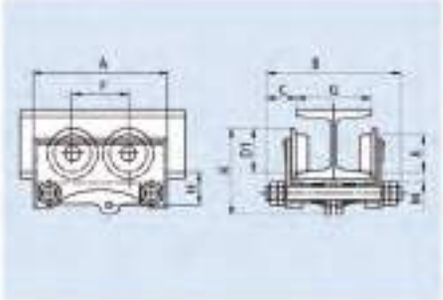

噸數(ton)	型號	A	B	C	D1	E	F	H	K	M	G	淨重(kg)	間距(m)
0.5	LPT-050	210	240	45	69	φ60	91	61	144	20	75-150	8.4	1
1	LPT-100	240	265	58	78	φ70	100	64	157	20	75-150	11	1
1.5	LPT-150	321	329	65	91	φ80	116	79	190	26	130-200	19.3	1.3
2	LPT-200	321	329	65	91	φ80	116	79	190	26	130-200	19.3	1.3
3	LPT-300	323	343	72	103	φ90	130	115	238	26	130-200	25.7	1.5
5	LPT-500	362	361	81	117	φ100	150	123	267	30	130-200	37.5	1.6



1.鋼結構成型體
鏈輪與手鏈輪均以鍛壓成型之外殼覆蓋，外型美觀、堅硬，可承受外部之衝擊。

2.金屬軸襯
金屬軸襯表面硬化處理，並經過研磨加工，用以提升機械效率及減緩手拉拉力強度。

3.荷重鏈
使用等級80之合金鋼荷重鏈，載重鏈均符合"ISO"或"DIN"標準。

4.限位環
當載重物下降時，作為停止極限，以阻止由於過低而發生的事故。

5.載重鏈導板
確保載重鏈之行駛方向適合與導向槽。

6.手鏈
將變向開關置於FREE位置時，旋轉手鏈，可以快速調整載重鏈條的有效長度。

7.剎車機構
無論荷物輕或重，當操作停止時，剎車工作不間斷，材料可保持長期使用。

8.雙鉤爪
雙鉤爪應用於外部安全，即使其中之一脫落，另一個仍可束縛載物。

9.上下吊鉤
均經過熱鍛造、熱處理；且可以旋轉，有標準配備，以安全確保吊載重物及搜索。

■ 過載保護裝置 (選配)



型號	荷重(ton)	過載係數	作動負載(ton)
YL-080	0.8	1.25	1
YL-100	1	1.25	1.25
YL-160	1.6	1.25	2
YL-320	3.2	1.25	4
YL-600	6	1.25	7.5
YL-900	9	1.25	11.25

優點：

- ●全新內藏式過載保護裝置，不受外界環境影響。
- ●有效可靠，過載作動時，可藉由減輕至低於額定荷重來自動恢復，不需重新調整。
- ●合金材料製造，且經表面硬化處理，使其壽命延長。
- ●選配品，不需修改吊車結構即可安裝。
- ●建議使用於經常發生過載環境，確保操作安全。
- ●使用過載保護裝置，確保使用壽命。

手扳鏈條吊車系列

■ 0.3, 0.5 ton



■ 0.8, 1, 1.6, 3.2 ton



■ 6 ton



■ 9 ton



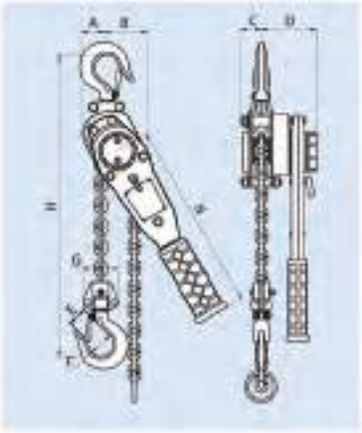

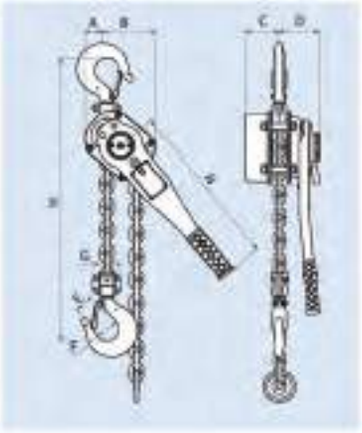

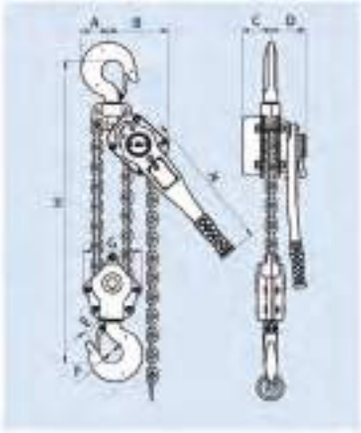

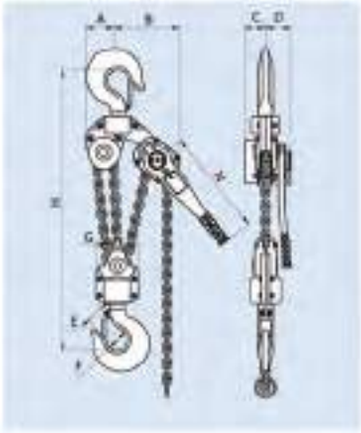

■ 規格尺寸

機型	額定荷重 (ton)	標準揚程 (m)	荷重鏈 直徑X節距 (mm)	荷重鏈 掛數	兩鉤間的最短距離 H(mm)	操作手柄長度 N(mm)	滿載手拉力 (kgf)	測試載荷 (ton)	淨重 (kg)	尺寸 (mm) A	B	C	D	E	F	G
YL-030	0.3	1	4.0X12	1	235	213	30	0.38	2.1	29	48	23	72	23	31	43
YL-050	0.5	1.5	5.0X15	1	275	265	35	0.63	3.9	32	62	26	88	28	35	51
YL-080	0.8	1.5	5.6X17	1	290	265	25	1	6.1	41	80	55	100	28	35	51
YL-100	1.0	1.5	6.3X19	1	325	265	30	1.25	7.0	41	80	55	100	36	43	53
YL-160	1.6	1.5	7.1X21	1	370	400	30	2	10.7	47	103	65	99	38	48	62
YL-300/320	3.0/3.2	1.5	9.0X27	1	470	416	36	4	16.2	55	120	81	92	50	60	69
YL-600	6.0	1.5	9.0X27	2	620	416	38	7.5	31	90	164	81	92	50	63	172
YL-900	9.0	1.5	9.0X27	3	830	416	39	11.25	55	126	240	81	92	65	85	166

日立鋼索式電動吊車功能特性說明：

●馬達單元組件

吊車具有高轉矩，並使用嚴格條件的B種絕緣線圈。馬達線圈如使用頻度太高，溫度超過一定限值時，內藏於馬達的過熱防止器會發揮功能，保護馬達不致燒毀。

過熱警報裝置專利 No. 39-886535

●剎車單元組件

剎車片襯裡的摩耗量，可自動調整適當的制動間隙，使吊車經常發揮安定的制動力來確保安全，同時可省掉人員作高空調整次數。

自動調整剎車專利 No. 899967
(USA PAT No. 3908802)
(西德 PAT No. 2354044)

●補助制動裝置

如果萬一主剎車的制動力失效，新方式的補助制動裝置可防止荷重貨物急速滑落。與自動調整剎車合起來就二段式構成的剎車機構。

專利 No. 1267346
1268151
1268152
1268158
1364105



●鋼板製成捲筒與滑輪

捲筒（除特別高揚程2本掛）、滑輪是鋼板製成，有特殊加工過的溝，與從前的鑄物製的比較起來，可得三倍以上的壽命。

專利 No. 1072752

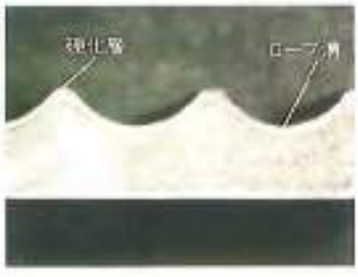

●粗大的鋼索

具有強而堅的鋼索設計，使用上壽命長。

●鋼索尾端

鋼索尾端的部份檢查容易。

(2本掛 1/2-3Ton
專利 No. 1475393)



●吊鉤

附有沖點做記號，檢查時基準點的明示，使檢查甚爲便利。



●始動回數裝置

始動回數的累積值可以一目瞭然，因此剎車、電磁開關、鋼索等消耗部品使用回數管理，可預防部品的故障，做有計畫的調度。



●自動調蕊（雙軌型滑車）

自動調蕊方式採用於雙軌滑車，即車輪與軌道平常就密著走動的裝置。



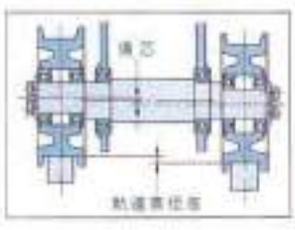

A 型電動吊車



●寸法表

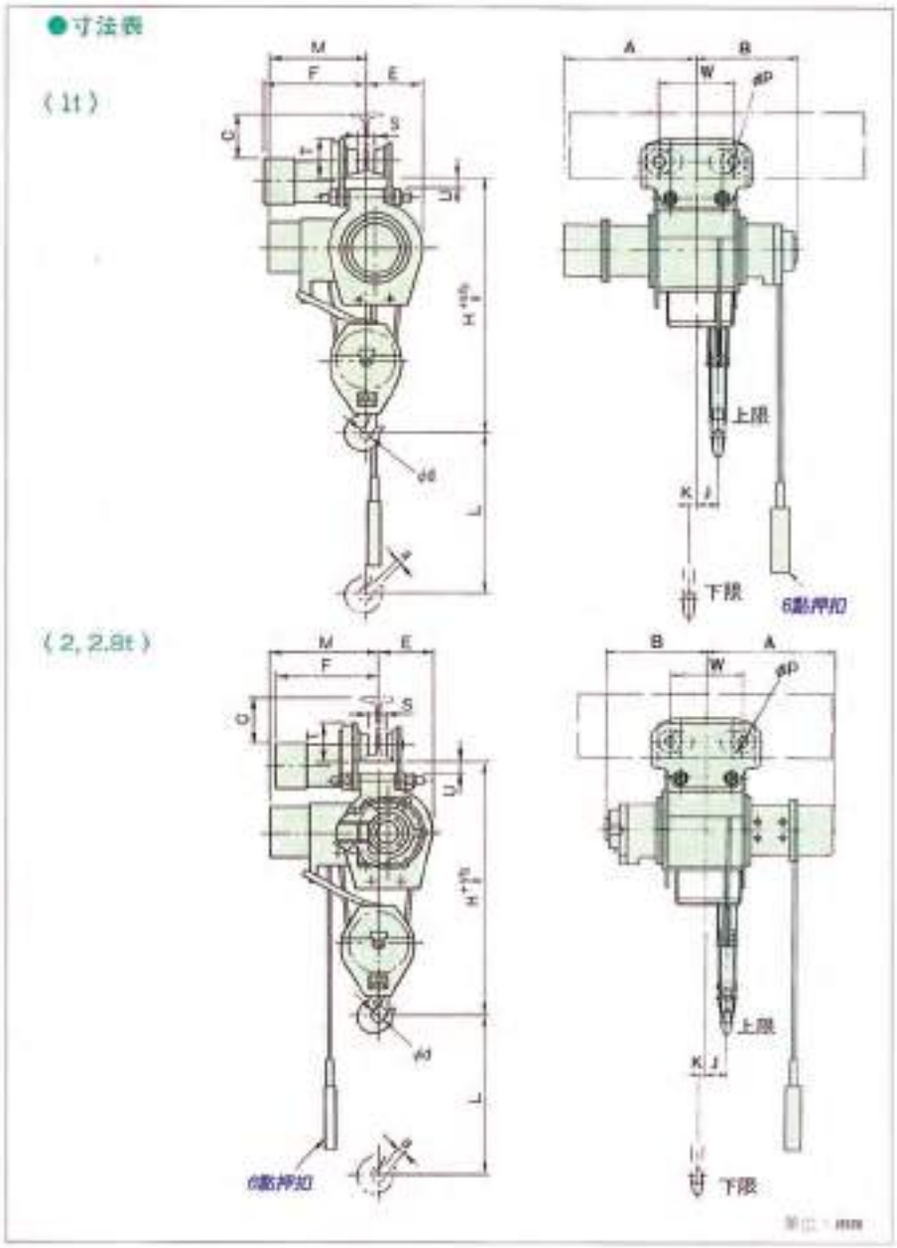

●仕様表

定格荷重 (t)				1	2	2.8
揚程				6・12		
巻上	速度 (m/min)	50Hz		7.0	6.0	5.0
		60Hz		8.4	7.0	6.0
	馬達	kW	50Hz	1.2	2.1	2.5
			60Hz	1.5	2.4	2.9
		極数		4		
	定格電流 (A)	50Hz		7.0	11.0	14.5
		60Hz		7.5	11.6	15.0
横行	速度 (m/min)	50Hz		21		
		60Hz		25		
	馬達	kW	50Hz	0.30	0.30	0.45
			60Hz	0.36	0.36	0.56
		極数		4		
	定格電流 (A)	50Hz		2.0	2.0	2.7
		60Hz		1.8	1.8	2.3
鋼索	掛数			2本		
	構成			6×Fi(29)-B		
	直径 (mm)			φ8	φ11.2	φ14
定格 (min)				30		
操作方式				押扣開關操作（6點）		
電源				三相220V～460V 50/60 Hz		

形式		1AM-AT$_{6.5}$	1HAM-AT$_{6.5}$	2AM-AT$_{7.5}$	2HAM-AT$_{7.5}$	2.8AM-AT$_{6.5}$	2.8HAM-AT$_{6.5}$
ホイスト形式		1AM$_{6.5}$	1HAM$_{6.5}$	2AM$_{7.5}$	2HAM$_{7.5}$	2.8AM$_{6.5}$	2.8HAM$_{6.5}$
トロリ形式		1AT$_{6.5}$	1AT$_{6.5}$	2AT$_{7.5}$	2AT$_{7.5}$	2.8AT$_{6.5}$	2.8AT$_{6.5}$
定格荷重 (t)		1		2		2.8	
概略寸法 (mm)	L	6,000	12,000	6,000	12,000	6,000	12,000
	H	790		985		1,115	
	A	480	650	545	580	565	605
	B	350	385	435	615	460	640
	M	345		400		460	
	W	200/290		200/290		200/350	
	K	20	90	30	110	35	120
	J	85	115	75	100	80	110
	φd	45		58		71	
	φP	96		98		96	
	a	23		36		42	
最小屈曲半径 (m)		2.0		2.0		2.5	

使用工字鋼開除 (mm)	E	F	S	T	U	C	E	F	S	T	U	C	E	F	S	T	U	C
200 × 100 × 7	255	374	42	148	47(42)	135	220	378	42	150	42	135						
250 × 125 × 7.5	255	387	67	151	44(39)	185	220	391	67	153	39	185	245	407	67	153	39	185
300 × 150 × 11.5	255	400	92	160	35(30)	225	220	404	92	163	29	225	245	420	92	163	29	225
450 × 175 × 11													245	433	117	161	31	380
概略重量 (kg)	165			175			250			270			315			340		

日立鍊條式電動吊車功能特性說明：

●低噪音齒輪

採用螺旋齒輪的運轉，會使聲音更低。

●自動調整式電磁剎車

強力的制動力將保持荷重時確實停止，這是日立獨自開發的單元機構，容易保養維護。

★ F 型 1-15 Ton 剎車片的磨耗量，可自動調整差距，這是日立獨自採用自動調整剎車。
（專利 No. 899969）
（USA PAT No. 3908802）
（西德 PAT No. 2354044）



●極限開關

具操作回路、主回路雙重極限開關，上下限動作時，安全性提高。

●補助動裝置

F 型 1-15 Ton 電動吊車，萬一主剎車失效時，可防止荷重物落下。這是日立獨創的補助制動裝置，與自動調整剎車合併而構成的雙重式剎車。



●電線插頭

採用特殊電線插頭，插頭一按即可，容易維修保養。

●電磁開關

採用全機種機械式的連鎖裝置機構，確實防止同時動作，造成電路短路的危險。

●逆相探測器

萬一電源線之相位不正確時，可切斷操作回路，防止逆相運轉或單相運轉致使馬達燒燬。



●鍊條筒

利用強化塑膠製成，堅固耐用且避免鍊條油漏出。

（特別高揚程採用鋼板製）

●鍊條

採用日立獨自開發的高強度特殊合金鋼鍊條，並經表面硬化處理、耐摩性高使用工作壽命長。

●下吊鉤

爲防止吊具的脫落，附有安全止扣，吊鉤裡有滾珠軸承依其支持回轉容易，因此不會發生鍊條扭曲。

●一體成形的電纜押扣線和保護鋼索

可避免控制線被拉斷的危險。



●押扣開關

按鈕式押扣開關，採用全閉形塑膠製，操作電壓 24V，具高度安全性。

一 速 形 S(H)

定格荷重		150kg	250kg	500kg	1t	2t	2.8t	5t
形式		1/6(H)$_2$	1/4S(H)$_2$	1/2S(H)$_2$	1S(H)	2S(H)	2.8SH	5SH
標準揚程 (m)		3・6	3・6・9・12	3・6・9・12	3・6・9・12	3・6	6	6
卷上速度 (m/min)	50Hz	10	10	7.2	4.6	2.3	1.5	0.9
	60Hz	12	12	8.5	5.5	2.8	1.8	1.1
卷上馬達 (kW)	50Hz	0.28	0.45	0.63	0.8	0.8	0.75	0.8
	60Hz	0.33	0.55	0.75	1.0	1.0	0.9	1.0
	極數	2						
電源		三相220V～460V 50/60 Hz						
定格電流(概略) (A)		2.4	3.1	4.1	4.8	4.8	4.8	4.8
操作回路電壓 (V)		24						
鋼線	線徑	φ6.3	φ6.3	φ6.3	φ7.1	φ7.1	φ7.1	φ7.1
	掛數	1	1	1	1	2	3	5
定格 (min)		30						
操作方式		押扣開關操作						

■仕樣表

卷上部形式		1S(H)	1SN(H)	2S(H)	2SN(H)	2.8SH
橫行部形式		1ST$_2$		2ST$_2$		3ST$_2$
定格荷重		1t		2t		2.8t
概略寸法 (mm)	Z	578	578	700	700	852
	A	216	216	216	216	216
	B	216	246	216	246	216
	C	135	135	90	90	125
	D	170	170	215	215	270
	E	730	730	772(842)		1,115
	G	23	23	26	26	42
	I	125		160		192
	J	125		177		192
	K	98		120		148
	L	156		163		180
	T	101		119		140
	U	18		19		5
	V	130		135		145
	W	255		270		280
最小屈曲半徑 (m)		1.8		2.5		3.0
適用工字鐵寸法b (mm) ( )內厚度		75(9.5)		100(10)		100(10)
		100(10)		125(12.5)		125(12.5)
		125(12.5)		150(22)		150(22)
概略重量 (kg)		60(65)	65(70)	86(96)	91(101)	120

■仕樣表

區分		ST$_2$形		
形式		1ST$_2$	2ST$_2$	3ST$_2$
最大適用荷重		1t	2t	2.8t
橫行速度 (m/min)	50Hz	21		
	60Hz	25		
橫行馬達 (kW)	50Hz	0.14	0.27	0.4
	60Hz	0.17	0.32	0.48
	極數	2		
電源		三相220V～460V 50/60Hz		
定格電流(概略) (A)		1.6	2.7	2.5
定格 (min)		15		
適用工字鐵寬 (mm)		75	100	100
		100	125	125
		125	150	150

■寸法圖

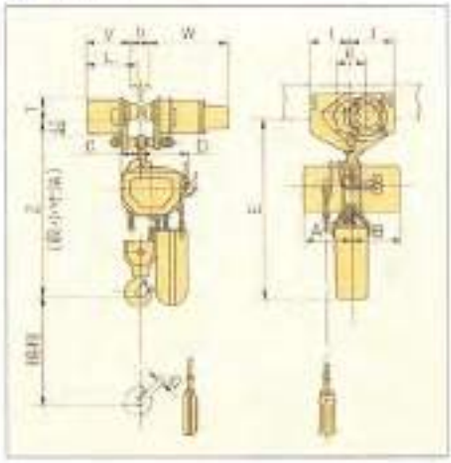

一 速 形 FX(H)、FH

定格荷量		250kg	500kg	1t	2t	2.8t	5t
形式		1/4FX(H)$_3$	1/2FX(H)$_3$	1FH	2FH	2.8FH	5FH
標準揚程 (m)		3・6	3・6	6・9・12	6・9・12	6	6
卷上速度 (m/min)	50Hz	10	8.3	7.1	6.8	4.1	2.8
	60Hz	12	10	8.5	8.2	4.9	3.3
卷上馬達 (kW)	50Hz	0.45	0.75	1.3	2.4*	2.1*	2.4*
	60Hz	0.55	0.9	1.6	2.9*	2.5*	2.9*
	極數	2					
電源		三相220V~460V 50/60Hz					
定格電流(概略)(A)		3.2	4.8	7	14	12	14
操作回路電壓 (V)		24					
鋼絲	線徑	ϕ6.3	ϕ6.3	ϕ7.1	ϕ10	ϕ10	ϕ10
	掛數	1	1	1	1	2	3
定格 (min)		30					
操作方式		押扣開關操作					

■仕樣表

卷上部形式		1FH	2FH	2.8FH	5FH	5FNH
橫行部形式		1ST$_2$	2ST$_2$	3ST$_2$	5ET$_2$	
定格荷重		1t	2t	2.8t	5t	
概略寸法(mm)	Z	582	715	872	1,112	1,112
	A	250	280	280	280	280
	B	250	280	280	280	330
	C	135	185	120	145	145
	D	170	170	245	330	330
	E	725	1,115	1,165	1,410	1,410
	G	23	26	42	48	48
	I	125	160	192	240	
	J	125	177	192	240	
	K	98	120	148	173	
	L	156	163	180	195	
	T	101	119	140	156	
	U	18	19	5	34	
	V	130	135	145	156	
	W	255	270	280	323	
最小屈曲半徑 (m)		1.8	2.5	3.0	3.0	
適用工字鋼寸法b (mm) ( )內厚度		75(7.5)	100(10)	100(10)	125(12.5)	
		100(10)	125(12.5)	125(12.5)	150(22)	
		125(12.5)	150(22)	150(22)	175(20)	
概略重量 (kg)		70	124	161	238	253

■仕樣表

區分		ST$_2$形			ET$_2$形	
形式		1ST$_2$	2ST$_2$	3ST$_2$	3ET$_2$	5ET$_2$
最大適用荷重		1t	2t	2.8t	2.8t	5t
橫行速度	50Hz	21				
	60Hz	25				
橫行馬達 (kW)	50Hz	0.14	0.27	0.4	0.6	
	60Hz	0.17	0.32	0.48	0.7	
	極數	2				
電源		三相220V~460V 50/60 Hz				
定格電流(概略) (A)		1.6	2.7	2.5	3.5	3.5
定格 (min)		15				
適用工字鋼寬 (mm)		75	100	100	100	125
		100	125	125	125	150
		125	150	150	150	175

■寸法圖

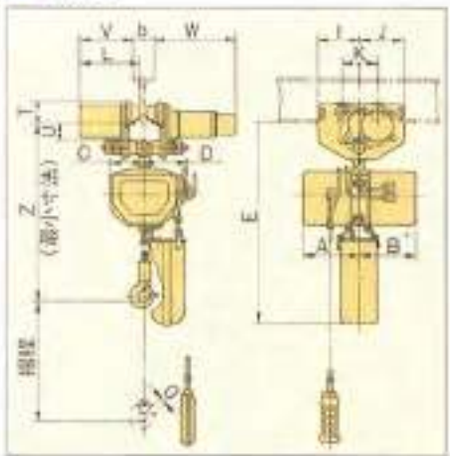

工程結構解說圖

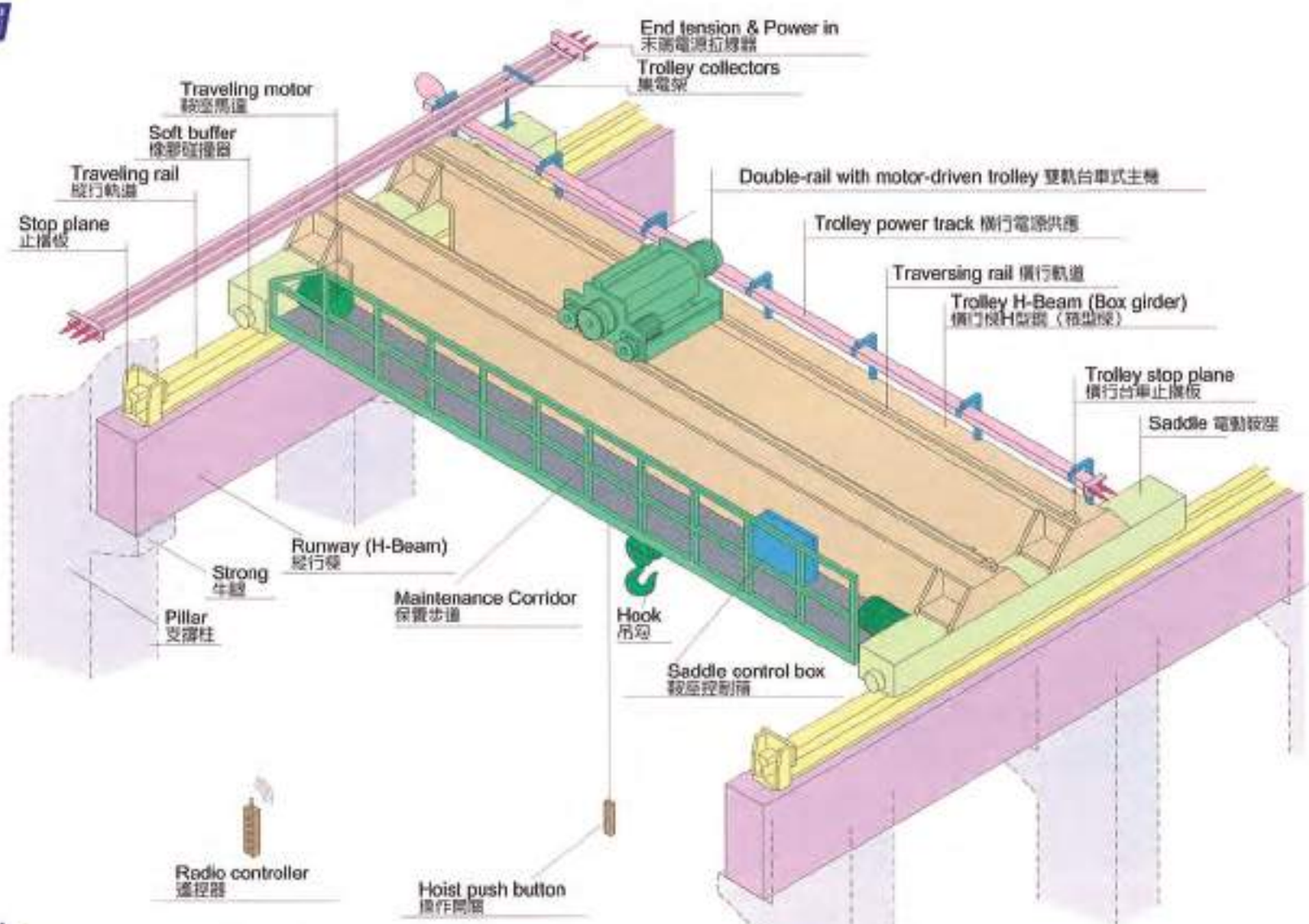

天車工程估價所需資料:

1.確認天車荷重能力、作動方式及使用電源

2.提供廠房結構、尺寸(長 X 寬 X 高)及柱距

3.吊掛物品所需揚程及使用方式

YESSO
業碩股份有限公司
Yes So CO., LTD.

■ 義大利原裝進口 FAER 電梯主機



- 載重選擇：300kg～5000kg
- 馬力選擇：3.5HP～50HP
- 速　　度：30M/Min～150M/Min
- 主機選擇：先查載重→速度→機種→價格

主機型號	P58F	P58F	P58F	P58F	P60F	P68F	P68F	P68F
靜態荷重 (kg)	3200kg	3200kg	3200kg	3200kg	3500kg	6000kg	6000kg	6000kg
額定載重 (kg)	350kg	700kg	1000kg	8人 / 500kg	8人 / 600kg	12人 / 800kg	13人 / 950kg	15人 / 1050kg
齒 輪 比	65：1	58：1	58：1	44：1	44：1	44：1	44：1	44：1
主 導 輪 (mm)	480$^{\phi}$ V3×12mm	480$^{\phi}$ V3×12mm	480$^{\phi}$ V3×12mm	520$^{\phi}$ V3×12mm	520$^{\phi}$ V3×12mm	520$^{\phi}$ V4×12mm	520$^{\phi}$ V4×12mm	520$^{\phi}$ V5×12mm
額定速度 (M/min)	40M/min	30M/min	30M/min	60M/min	60M/min	60M/min	60M/min	60M/min
馬達動力 (HP)	3.5HP	5HP	7.5HP	8HP	10HP	12HP	14HP	16HP
馬達同數 (Poles)	4P	6 (VF)	6 (VF)	4 (VF)	4 (VF)	4 (VF)	4 (VF)	4 (VF)
馬達電壓	220V / 380V	220V / 380V	220V / 380V	220V / 380V	220V / 380V	220V / 380V	220V / 380V	220V / 380V
頻　　率	60HZ	60HZ	60HZ	60HZ	60HZ	60HZ	60HZ	60HZ

註 1.主軸負荷＝車廂自重＋載重＋配重＋附屬品(如:鋼索、電纜線等)，總重不可超過表列重量。
2.主機運轉前須加油（中油HD-220）。
3.載重量應扣除鋼索重量產生之平衡差。
4.代設計及製造主機座（在30天前傳送機房平面圖）。
5.剎車線圈電壓：DC110V，與門馬達電源共用。

使用注意事項

齒輪油使用MOBIL-MOBIL GEAR630、ESSO-EP220、GULF-HD220，中國石油-HD220 軸承襯套油使用MOBIL-GLYCOYLE30、ESSO-EZL502。



P58F **II SERIES**
Static load up to 3200 Kg.
Power up to 8 Hp.
Speed up to 1.2 m/sec.



P58S
Static load up to 2800 Kg.
Power up to 8 Hp.
Speed up to 1.2 m/sec.



P60F **II SERIES**
Static load up to 3500 Kg.
Power up to 10 Hp.
Speed up to 1.8 m/sec.



P70F **II SERIES**
Static load up to 8000 Kg.
Power up to 25 Hp.
Speed up to 2 m/sec.

■ 台灣製造電梯主機



永磁同步無齒輪主機



牽引式昇降主機



渦輪式昇降主機

牽引式昇降機主機 Traction Type Elevator

產品型號	主軸荷重	減速比	東元馬達	捲揚輪	鋼索	單掛速度	單掛吊重	煞車電壓
MJY-500	3000 kg	60:1	7 1/2HP x 6	φ510	φ12 x 3	30.9 (m/min)	500 kg	φ220xDC110V
				φ650		39.4 (m/min)	370 kg	
		40:1	10HP x 6	φ510	φ12 x 4	46.5 (m/min)	500 kg	
				φ650		59.2 (m/min)	370 kg	
MJY-750	4500 kg	61:1	10HP x 6	φ510	φ12 x 4	30.4 (m/min)	800 kg	φ280xDC110V
				φ650		38.8 (m/min)	650 kg	
		43:1	15HP x 6	φ510	φ12 x 5	43.2 (m/min)	950 kg	
				φ650		55 (m/min)	750 kg	
MJY-1000	6000 kg	60:1	15HP x 6	φ510	φ12 x 5	30.9 (m/min)	1050 kg	φ320xDC110V
				φ650		39.4 (m/min)	820 kg	
		45:1	20HP x 6	φ510	φ12 x 6	41.2 (m/min)	1050 kg	
				φ650		52.6 (m/min)	820 kg	

電梯導軌



5K空心軌 Elevator Guide Rail



電梯導軌 Elevator Guide Rail

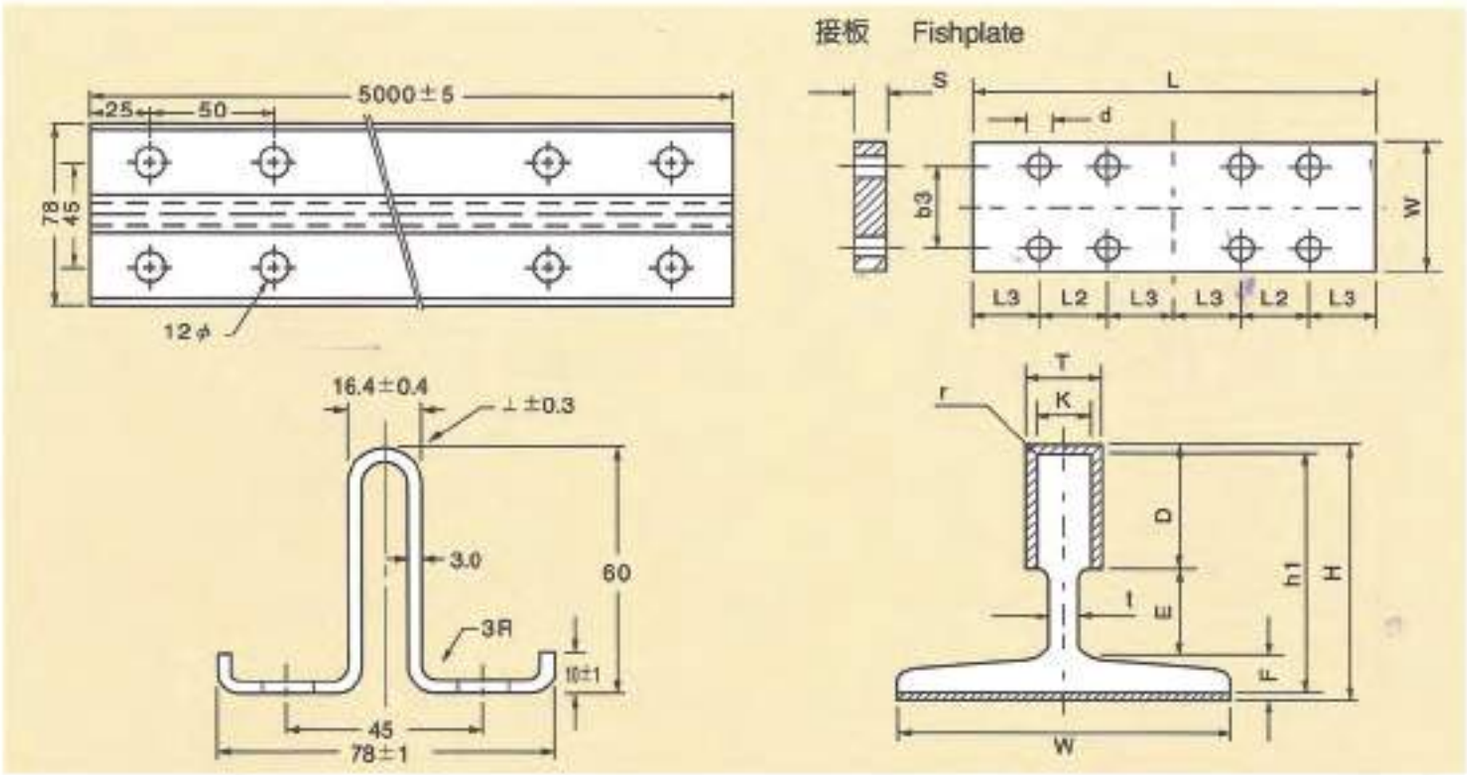

尺寸及容許公差 Dimensions and Tolerance(mm)

種類 Size	H	• hi	W	• K	T	D	E	F	t	• r	b3	L3	L2	d	L
8kg	58±1.0	55±0.05	78±1.5	10±0.05	13 $^{+1.0}_{-0.5}$	28	21.5	8.5	7.0	0.5x0.5	50	38	76	14φ	270
13kg	63.5 $^{+2.5}_{-0.5}$	61±0.05	89±2.0	16±0.05	19 $^{+2.0}_{-0}$	33	19.0	11.5	9.5	1.0x1.0	56	38	76	14φ/17.5φ	280
18kg	90.5 $^{+2.0}_{-0}$	88±0.05	114±2.0	16±0.05	19 $^{+2.0}_{-0}$	39.5	40.0	11.0	9.5	1.0x1.0	71	38	76	17.5φ	300
24kg	90.5 $^{+2.0}_{-0}$	88±0.05	127±2.0	16±0.05	19 $^{+2.0}_{-0}$	51.5	23.0	16.0	9.5	1.0x1.0	80	38	76	17.5φ	300

• 加工尺寸 Finished Dimension

■ 導軌器及配件



MGS-01 導軌器（適用導軌規格：8K~24K）
MGS-06 塑鋼片（各式規格承製）
Guide Shoe



MP-01 油壺 Oiler



MP-02 油壺片



MGS-02 迷你固定型導軌器
（適用導軌規格：3K.5K.8K）
Guide Shoe

MGS-03 迷你調整型導軌器
（適用導軌規格：3K.5K）
Guide Shoe



MP-03 緩衝彈簧
（16φ ~ 25φ）
Buffer Spring

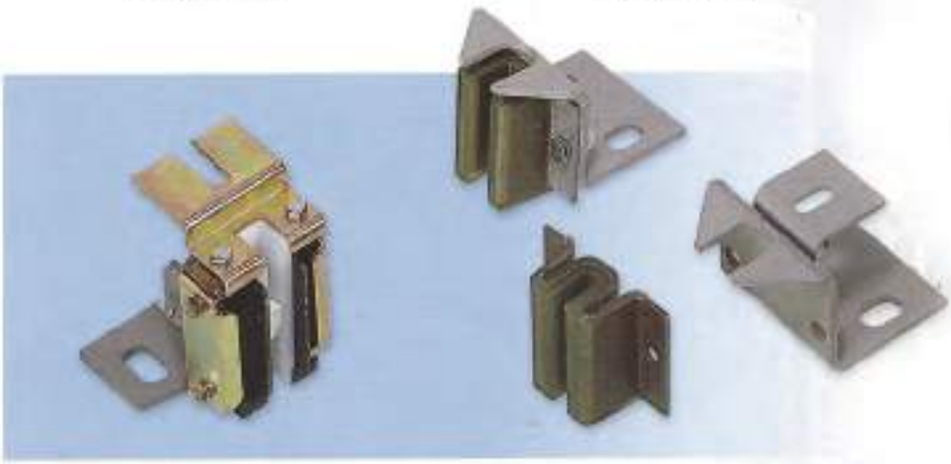

MGS-04 城型導軌器
（適用導軌規格：8K.13K）
Guide Shoe

MGS-05 W型導軌器
（適用導軌規格：5K.8K.13K）
Guide Shoe



MP-04 避震器 Absorber

調速機及配件



B-01 調速機 Governor



B-03 調速機固定座
Governor Fixity



B-02 張刀輪 Tension Pulley



B-07 剎車塊連桿
Brake Draw Bar



B-08 連桿彈簧（5φ）
Bar Spring



B-05 剎車塊（單邊式） Brake
規格：ㄈ125x 8K, 13K
ㄈ150x18K, 24K



B-06 重型剎車塊（雙邊式） Brake
規格：ㄈ125x8K~24K
ㄈ150x8K~24K

New Fall Prevention Safety Device & Guide Shoe

新型導軌防落器



產品特點 Advantages of Product

- 採用鋼板結構，重量輕，強度高，每組（2只）負荷4000KG
  Introduce into steel plate composition, light weight, high strength and bearing 4000KG per unit (2 piece)
- 導軌與防落裝置一體成型，安裝快速便利
  Guide shoe and fall prevention safety device are all in one made, convenient and quick to set up
- 機體與外蓋皆採電鍍表面處理，防鏽美觀
  Body and outside cover all deal with by electroplate, antirust and artistic
- 一體結構高度降低，節省所佔空間
  All in one made and lower the height, save the space

動作原理 Principle

專利 新型76200號

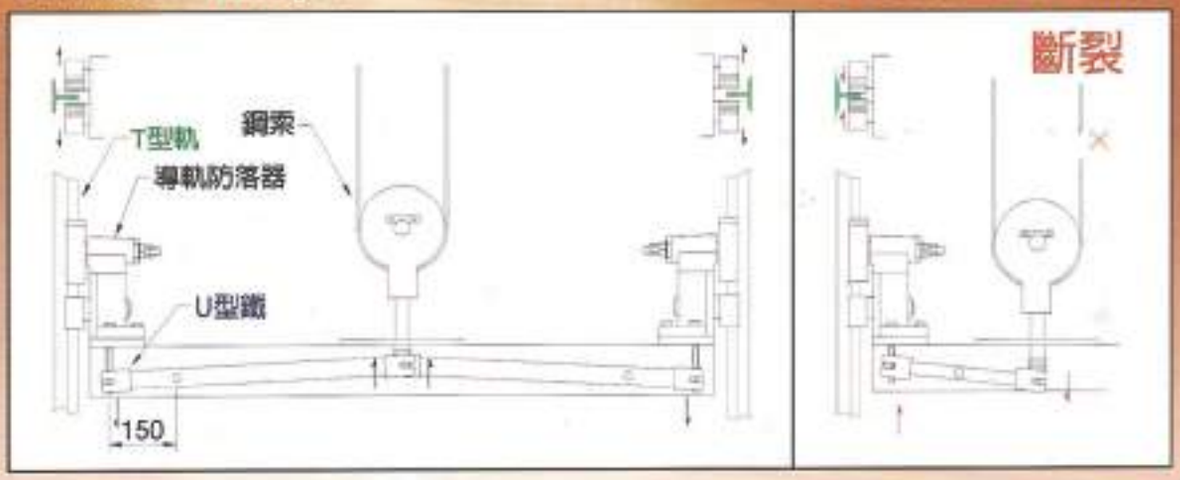

New Fall Prevention Safety Device & Guide Shoe

安裝步驟 An Installed User Programe



步驟一：
調整螺帽使偏心輪開啟於適當位置後，將防落器固定於車廂上。
Step 1：
Adjust the screw nut and let the eccentric wheel in the appropriate position, than fixed the fall prevention safety device on top of the box car.



步驟二：
將動作連桿插入耳軸，調整耳軸與連桿置於適當位置。
Step 2：
Puting the motion linkage into trunnion bearing, than adjust the trunnion bearing and linkage in the appropriate position.



步驟三：鎖緊上、下調整螺帽，取下調整工具，測試動作無誤即完成。
Step 3：Locked up the top and bottom revise screw nut, than remove the adjusting tool. Testing the motion working correct than done.

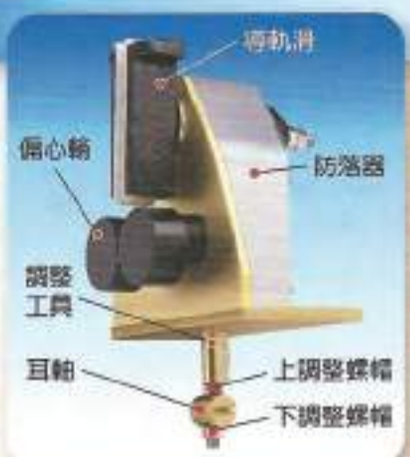

※注意：
完成後務必取下調整工具，否則防落器將無法動作。
※Attention：
When finished the all of steps, it must remove the adjusting tool. Or the fall prevention safety device will not function.

規格 Specifications

導軌防落器尺寸圖
Safety Device Dimensions

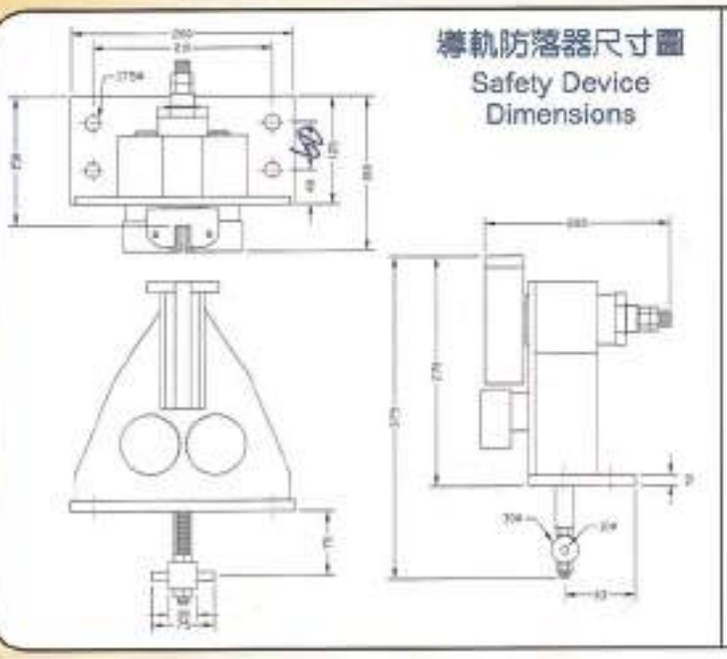

導軌器尺寸圖
Guide shoe Dimensions

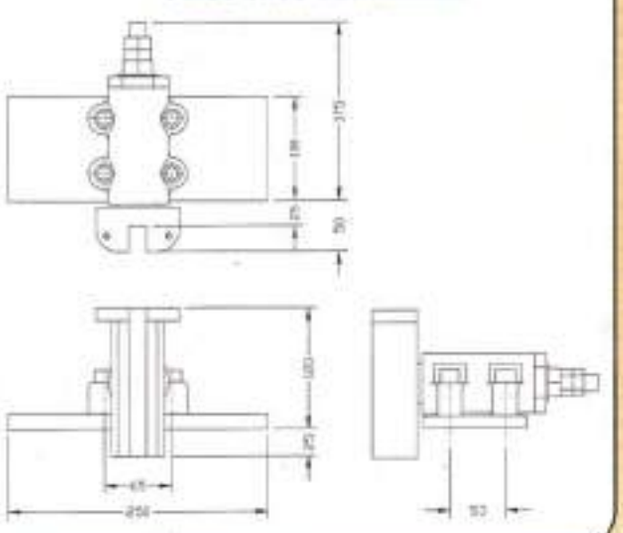

■ 鋼軌夾及配件

※另有其他專業配件，
歡迎來電洽詢。

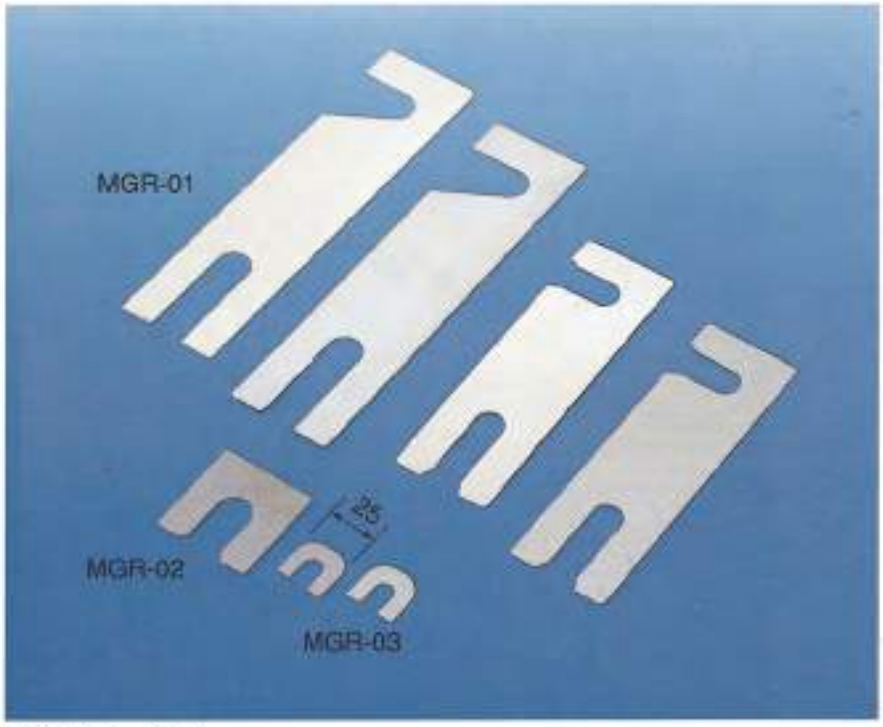

導軌墊片 Sim

產品型號	規　格	尺　寸
MGR-01	5K空心 8K~13K	50^{W}x 160^{L} x 1.0^{t}
		50^{W}x 160^{L} x 0.5^{t}
		50^{W}x 160^{L} x 0.25^{t}
	18K~24K	55^{W}x 210^{L} x 1.0^{t}
		55^{W}x 210^{L} x 0.5^{t}
		55^{W}x 210^{L} x 0.25^{t}
MGR-02	導軌單孔	50^{W}x 50^{L} x 1.0^{t}
		50^{W}x 50^{L} x 0.5^{t}
		50^{W}x 50^{L} x 0.25^{t}
MGR-03	門墊片	25^{W}x 23^{L} x 0.8^{t}
		25^{W}x 23^{L} x 0.3^{t}

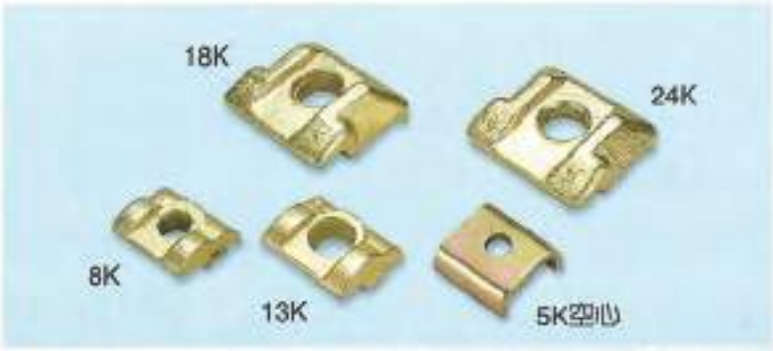

MGR-04 導軌固定夾 Guide Rail Cilip
（規格：5K空心、8K、13K、18K、24K）



MGR-05 導軌托架 Rail Bracket



MP-05（有牙） 電梯專用膨脹螺絲 Expanding Screw
MP-06（無牙）



MP-07 斜度華司（各式規格） Rake Washer

■ 電梯專用鋼索及配件



鋼索
WIRE ROPE

- 來源：日本、英國布萊登、韓國象頭JIS G 3525
- 規格：08×19(SL)+FC
  8mm、9mm、10mm、12mm、12.7mm、16mm

航空索
WIRE ROPE

- 規格：7×19G/O
  3mm、3.2mm

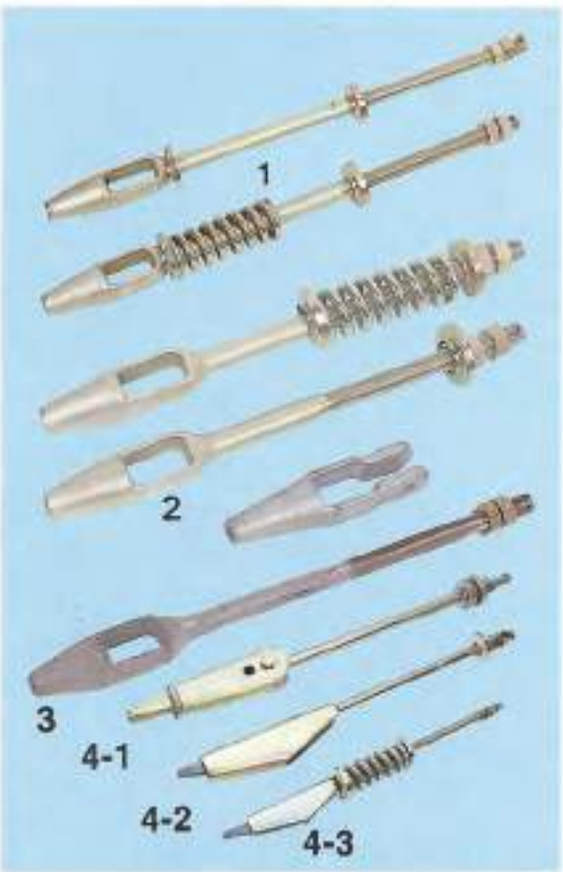

鋼索頭（鍛造）
THIMBLE ROD

項次	總長	適用鋼索	破斷力
1	450mm	12 ϕ_{mm}	16800kg
2	610mm	12 ϕ_{mm}	16800kg
3	690mm	16 ϕ_{mm}	15500kg
4-1	605mm	12 ϕ_{mm}	鍛 型
4-2	560mm	12 ϕ_{mm}	鍛 型
4-3	435mm	10 ϕ_{mm}	鍛 型



鋼索頭彈簧 THIMBLE ROD SPRING

項次	經徑	總長	圈數
A	10 ϕ_{mm}	130 L_{mm}	7
B	11 ϕ_{mm}	130 L_{mm}	7
C	12 ϕ_{mm}	140 L_{mm}	8
D	15 ϕ_{mm}	142 L_{mm}	7



巴士合金
BABBIT METAL

- 日本進口

■ 電梯用配重鐵規格尺寸圖

編　號	規　格	A	B	C	D	E	F	適用槽鋼
KH-20A	20KG	630	100	40	50	50	50	⊏75
KH-20B	20KG	830	100	40	50	50	35	⊏75
KH-30A	30KG	830	130	55	82	71	42	⊏100
KH-33.5	33.5KG	735	140	50	80	65	50	⊏100
KH-40A	40KG	835	130	55	75	61	70	⊏100
KH-50A	50KG	920	165	60	105	95	58	⊏125
KH-50B	50KG	910	215	70	130	116	40	⊏150
KH-55A	55KG	880	200	75	135	115	50	⊏150
KH-70A	70KG	1200	178	72	130	120	53	⊏150
KH-75A	75KG	1160	260	80	180	160	40	⊏200
KH-75B	75KG	823	210	70	128	114	70	⊏150

單位：mm　●現貨供應　●試車用20KG手提式測重塊

20KG/30KG/33.5KG/40KG/55KG/70KG/75KG

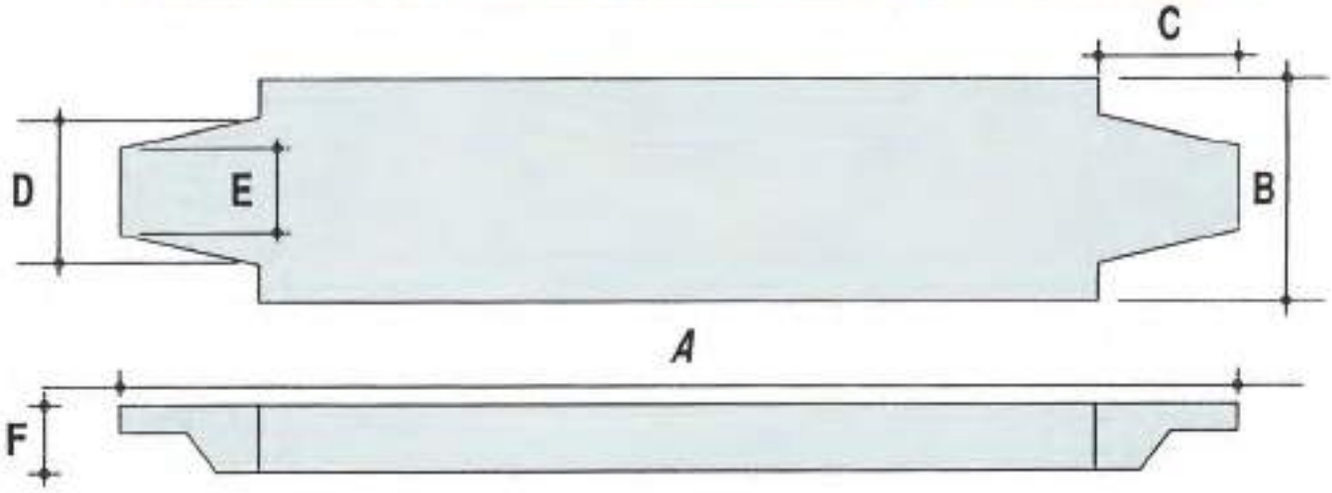

50KG (KH-50A)

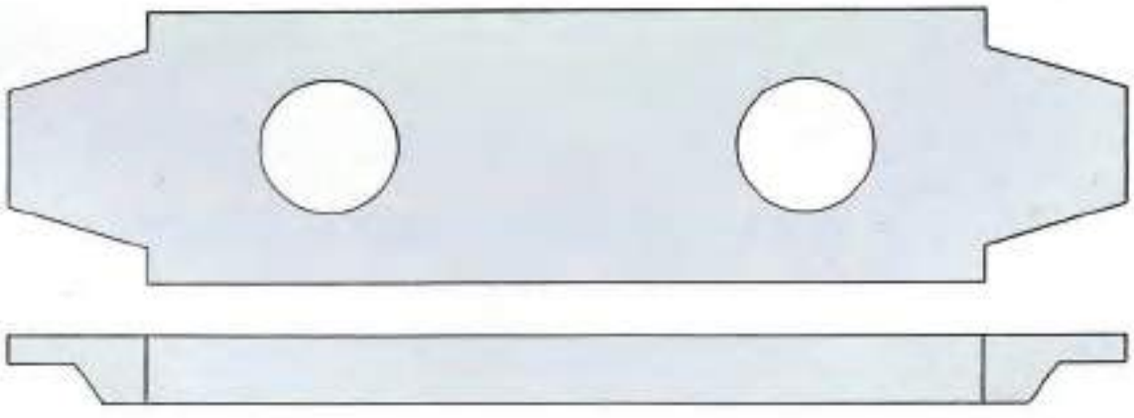

中間有二個穿鐵條固定的洞

■ 各式限位開關及電纜線配件



ES-01 單輪極限開關
Single Wheel Limit Switch
(A or B)



ES-L L型鐵
L Type Steel



ES-02 緊急限制開關（飛機）
Emergency Limit Switch



ES-03 T型單輪限制開關
T-Type Single Wheel Limit Switch
(A or B)



ES-04 T型單輪限制開關
T-Type Single Wheel Limit Switch
(A or B)

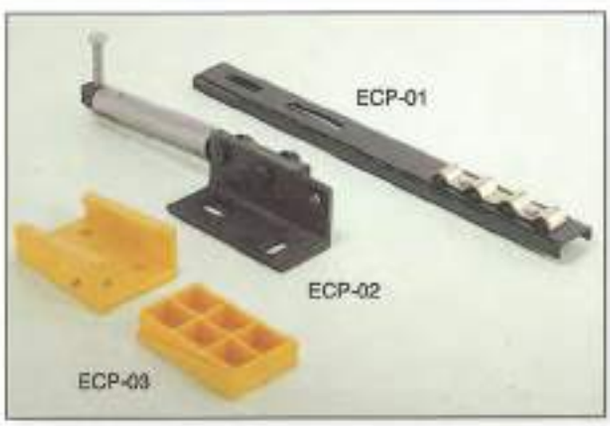

ECP-01 圓電纜固定夾 Cable Clip
ECP-02 扁電纜固定吊桿 Cable Pole
ECP-03 扁電纜固定鉗盒 Cable Case

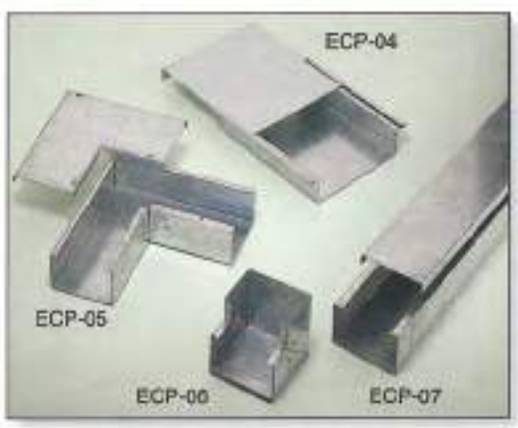

電纜線槽 Cable Groove
ECP-04 中間接線盒
ECP-05 平面轉角接線盒
ECP-06 垂直轉角接線盒
ECP-07 線槽

PVC 細芯控製		PVC 細芯扁電纜	
芯線數	導體 公稱截面積 MM^2	芯線數	導體 公稱截面積 MM^2
24	0.75	24	0.75
30	0.50	36	0.50
36	0.50		

■ 按鈕開關及配件



EPB-2-IND 押扣開關
Display



EPB-6 按鈕 Push Button



EPB-3 按鈕 Push Button



EDC-24 到樓鈴
On Floor Alarm



ELV-2(C) U型開關
Electronic Eye Levelling

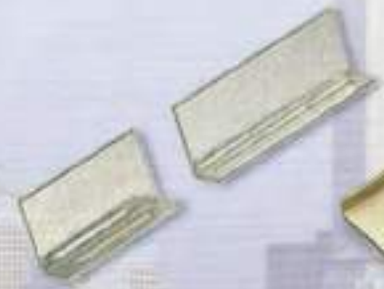

ES-05 誘導板
Inductor



ES-06 誘導板支架
Inductor Trestle



ES-07 單輪極限開關支架
Mono-Wheel Limit Switch Trestle

■ 按鈕開關及配件



PB5 R142



PB10 R125



PB10 R123



PB3 R111



PB6 R111



PB7 R615



PB62 R315C
(凸面)



PB62 R315B
(平面)



PB62 R315A
(凹面)



PB8 R125



PB8 R125A


GPB8


PB9 R125


PB9 R125A


PB9 R125DW


PB71 G645



PB18 R745
(霧珠面)



PB15 R645
(平鏡面)

■ 按鈕開關及配件

最敏銳的觸控按鈕





PB88 Y112 (觸控型)



PB11 R645
(平鏡面)



PB11 R745
(霧珠面)



PB11 R845
(鏡面)



PB11 Y945
(鏡面黑鈦)



PB12 R442



PB12 R542



PB12 Y141



PB12 Y142



PB17 Y142



PB17 R149



PB11 R646
PB13 R646



PB12 R546

There are all kinds of push button in our product line, for further information, please contact us.



PB12 R425



PB11ESTOP-1



GPB12 (非常灯6V)



PB11EL-1(組合式用)



PB11EL(不鏽鋼用)

■ 剪式拉門及配件



伸縮剪門　Collapsible Gate
吊鉤型　（烤漆）
吊鉤型　（白鐵）
雙吊輪型　（烤漆）
雙吊輪型　（白鐵）



CLS-05 門鎖桿開關　Door Locking Switch



CLS-01 三角安全扣　Safety Latch

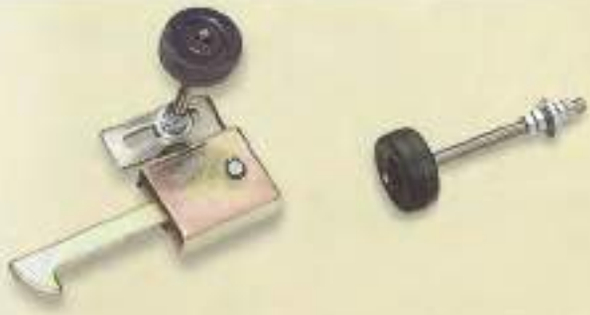

CLS-02 盒型安全扣　Safety Latch



CLS-03 互鎖（對開）型安全扣　Safety Latch



CLS-04 門鎖開關　Door Locking Switch

■ 電梯門配件



CDS-03 門鋼索棒 Door Bar
CDS-04 鋼索滑輪 Door Roller



門橡膠墊、螺栓 Door Cushion & Bolt



門腳 Door Shoe



CDS-07 安全邊連桿 Safety Side Connecting Rod



CDS-08 車廂固定器 Cab Holder



CF-9029 橫流扇 Cross Flow Fan

■ 貨梯乘場出入口型式



開門方式：兩片側開式（2S）
門　　框：標準型（髮紋不銹鋼板）
　　寬斜型（加價選擇）
門　　扇：鋼板烤漆、髮紋不銹鋼板（加價選擇）
Opening type: 2-door leaf, side opening door (2S)
Door jamb: Standard type (hairline S/S)
　　Splay type (additional price of option)
Door leaf: Paint coating steel sheet, hairline S/S
　　(additional price of option)



開門方式：三片側開式（3S）
門　　框：標準型（髮紋不銹鋼板）
　　寬斜型（加價選擇）
門　　扇：鋼板烤漆、髮紋不銹鋼板（加價選擇）
Opening type: 3-door leaf (3S)
Door jamb: Standard type (hairline S/S)
　　Splay type (additional price of option)
Door leaf: Paint coating steel sheet, hairline S/S
　　(additional price of option)



開門方式：四片中央對開式（2CO）
門　　框：標準型（髮紋不銹鋼板）
　　寬斜型（加價選擇）
門　　扇：鋼板烤漆、髮紋不銹鋼板（加價選擇）
Opening type: 4-door leaf, center opening door (2CO)
Door jamb: Standard type (hairline S/S)
　　Splay type (additional price of option)
Door leaf: Paint coating steel sheet, hairline S/S
　　(additional price of option)



開門方式：手拉伸縮式
門　　框：標準型（髮紋不銹鋼板）
　　寬斜型（加價選擇）
門　　扇：鋼板烤漆、髮紋不銹鋼板（加價選擇）
Opening type: Manual folding gate
Door jamb: Standard type (hairline S/S)
　　Splay type (additional price of option)
Door leaf: Paint coating steel sheet, hairline S/S
　　(additional price of option)

■ 標準型乘客用電梯

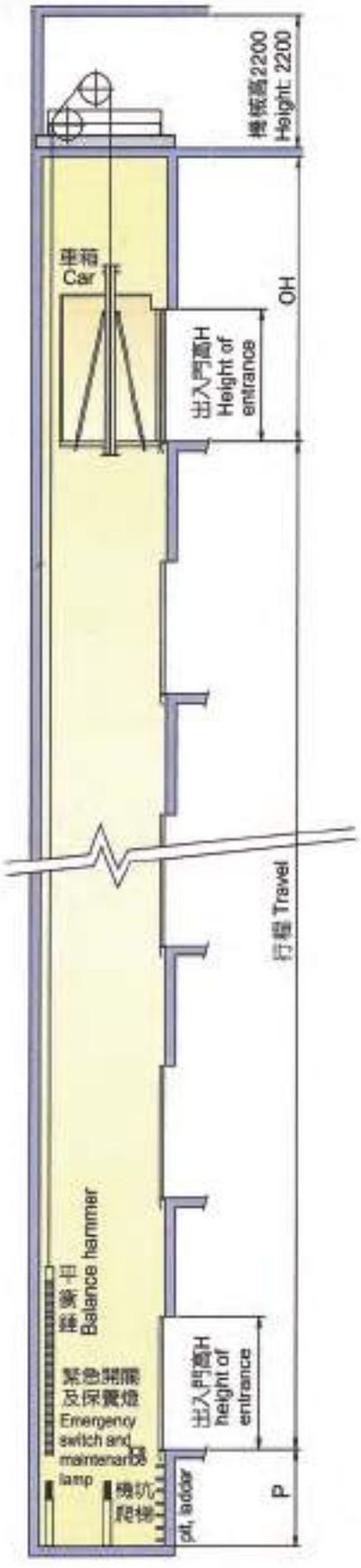

升降路側面圖
Hoistway section

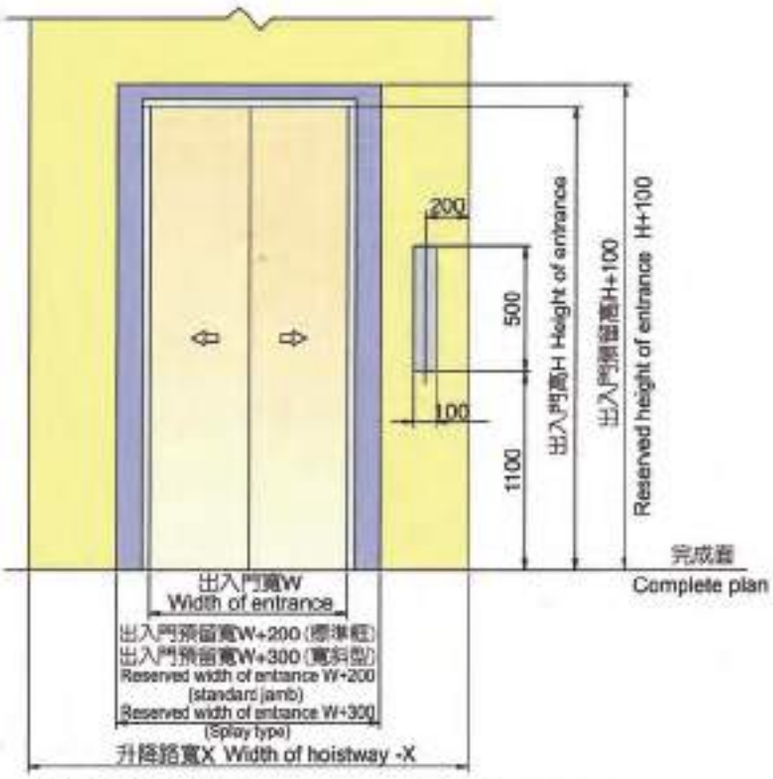

出入門預留尺寸圖 Plan of reserved size for entrance

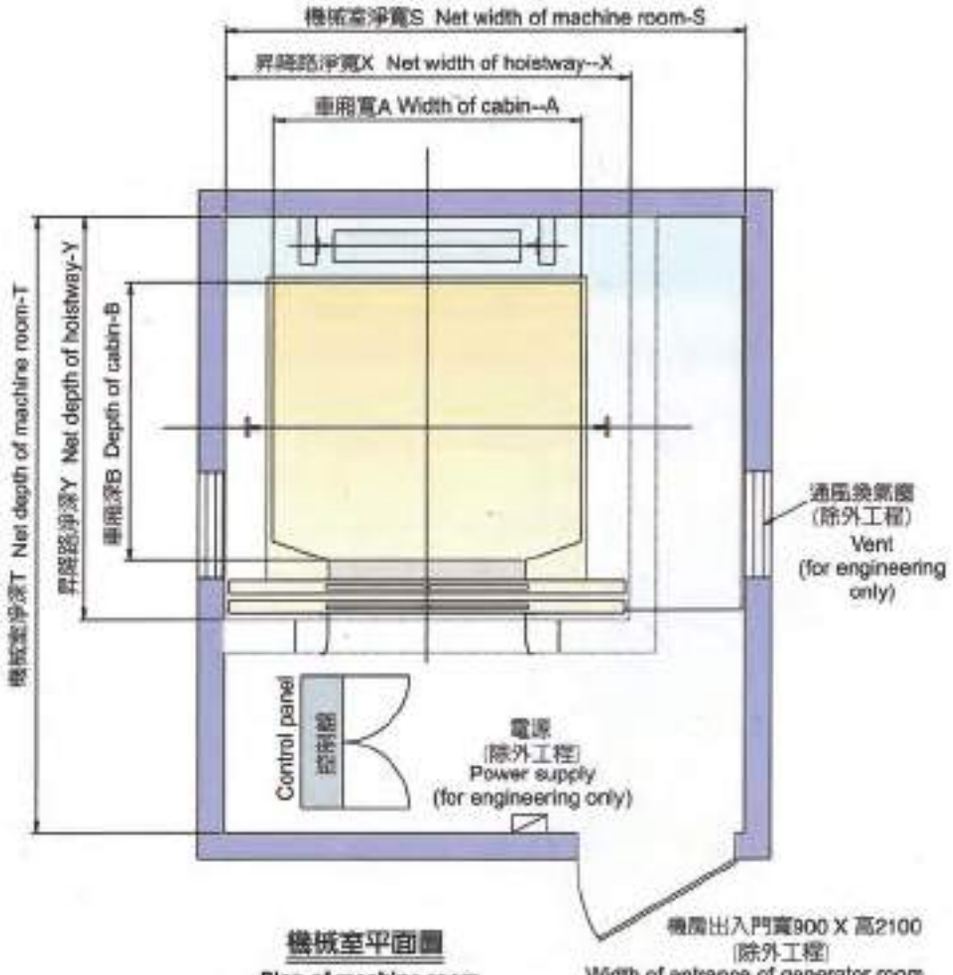

機械室平面圖
Plan of machine room

■ 電梯尺寸規格表

載重 Capacity	速度 Speed	出入口 Entrance	轎廂 Car internal size (高度 height)	升降路 Hoistway 機械室 (machine room) X x Y (SxT) 公厘 mm		升降坑深度 Reaction loads	
公斤 (KG)	公尺/分 (m/min)	W x H (公厘mm)	A x B (公厘mm)	1台 (1 set)	2台 (2 set)	OH (公厘mm)	P (公厘mm)
P6 (450)	60	800x2100	1400x850 (2300)	1800x1400 (2300x3200)	3700x1400 (4150x3200)	4500	1550
P8 (550)	60	800x2100	1400x1030 (2300)	1800x1600 (2300x3200)	3700x1580 (4150x3200)	4500	1550
	90			1900x1630 (2400x3300)	3900x1630 (4350x3300)	4650	1850
	105					4850	2150
P9 (600)	60	800x2100	1400x1100 (2300)	1800x1650 (2300x3300)	3700x1650 (4150x3300)	4500	1550
	90			1900x1700 (2400x3400)	3900x1700 (4350x3400)	4650	1850
	105					4850	2150
P10 (700)	60	800x2100	1400x1250 (2300)	1800x1800 (2300x3500)	3700x1800 (4150x3500)	4500	1550
	90			1900x1850 (2400x3500)	3900x1850 (4350x3500)	4650	1850
	105					4850	2150
P11 (750)	60	800x2100	1400x1350 (2300)	1800x1900 (2300x3600)	3700x1900 (4150x3600)	4500	1550
	90			1900x1950 (2400x3600)	3900x1950 (4350x3600)	4650	1850
	105					4850	2150
P12 (800)	60	900x2100	1400x1400 (2300)	2050x1980 (2300x3700)	4230x1980 (4150x3700)	4500	1550
	90			2150x2030 (2400x3800)	4430x2030 (4380x3800)	4650	1850
	105					4850	2150
P13 (900)	60	900x2100	1600x1350 (2300)	2050x1950 (2600x3600)	4230x1950 (4700x3600)	4500	1550
	90			2150x2000 (2700x3700)	4430x2000 (4930x3700)	4650	1850
	105					4850	2150
P15 (1000)	60	900x2100	1600x1500 (2300)	2050x2100 (2600x3800)	4230x2100 (4730x3800)	4500	1550
	90			2150x2200 (2700x3900)	4430x2200 (4730x3900)	4650	1850
	105					4850	2150
P17 (1150)	60	900x2100	1600x1600 (2300)	2050x2200 (2600x4000)	4230x2200 (4730x4000)	4500	1550
	90			2150x2350 (2700x4200)	4430x2350 (4930x4200)	4650	1850
	105					4850	2150

電源設備規格表 Specification of power supply equipment

容量 Capacity (KG)	速度 Speed(m/min)	電源設備 Power supply (KVA)	機械室開關容量 Switch capacity of machine room 380V(A)	發熱量 Calorific capacity (kcal/Hr)
450	45	4	20	550
450	60	5	20	700
550	45	4	20	650
550	60	5	20	900
550	90	7	30	1300
550	105	7	40	1500
600	45	5	20	700
600	60	5	20	950
600	90	7	30	1400
600	105	8	40	1650
700	45	5	20	800
700	60	6	30	1100
700	90	8	40	1650
700	105	9	40	1900
750	45	5	20	900
750	60	6	30	1200
750	90	8	40	1750
750	105	9	40	2050
750	120	11	50	2350

註：照明電源為110V • Note: The light voltage: 110V

無機房電梯
Roomless Passenger Elevator



附加設備之車廂示意圖
Car with equipment.

展望型電梯
Observation Elevator





兩片單向側開附控制盤
2-door leaf, one way side opening door with control panel.



兩片中央對開附控制盤
2-door leaf, center opening door with control panel.

■ 無機房升降道平面圖

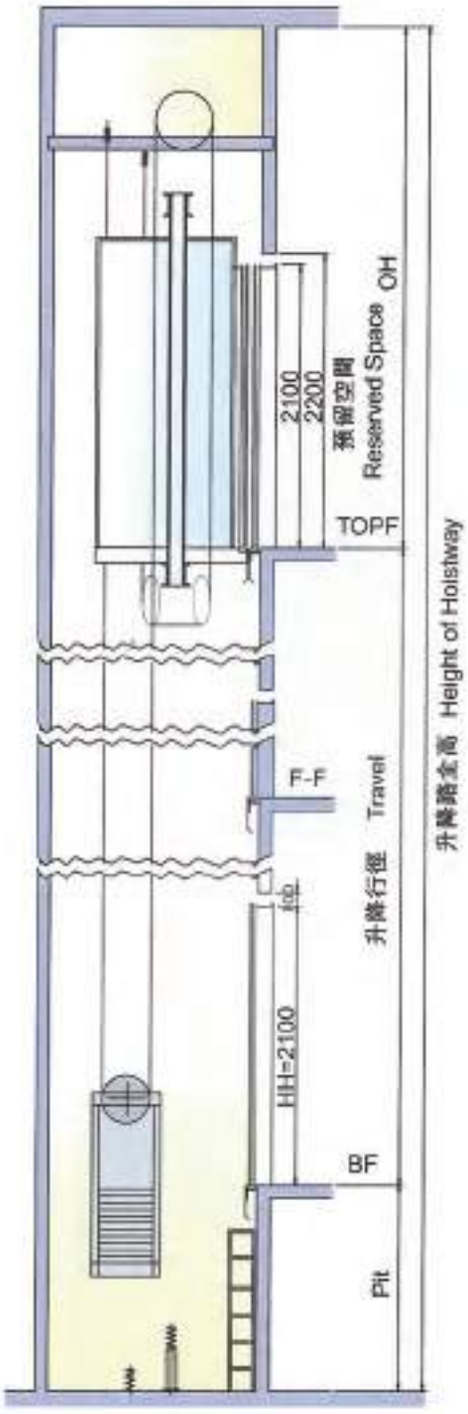

升降路斷面圖
Hoistway Section

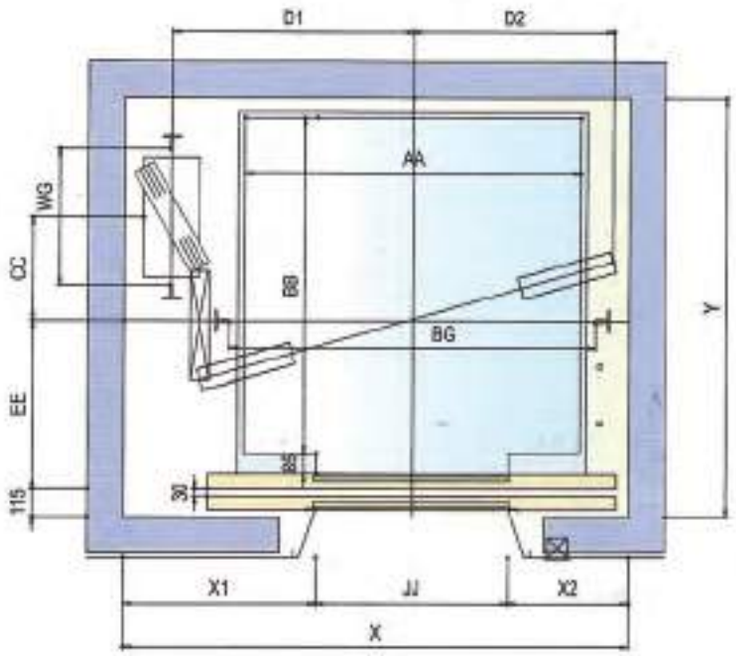

Type 中央對開門 **CO**
Center opening door

Type	人份 Person	AA	BB	JJ	X	Y	X1	X2	BG	WG	D1	D2	導軌 Slideway	鋼索 Wire rope	主機容量 Main engine capacity
I	P6	1400	850	CO 800	2150	1450	830	520	1520	570	996	835	8K/8K	φ10*3	4.8KW
	P8		1030												5.5KW
	P9		1100			1500								φ10*4	6.2KW
	P10		1250			1650									7.3KW
	P11		1350	CO 900		1750					1002		13K/8K		9.2KW
	P12		1400			1800									
	P13	1600	1350		2350	1750	880	570	1720		1102	935		φ10*5	11KW
	P15		1500			1900									

捲筒式電梯主機 Cargo elevator motor

單相Single phase

單出線
Single Wire Type
SC-1502D
SC-1503D
SC-1504D
SC-1505D



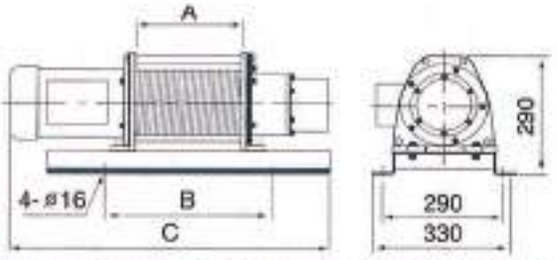

雙出線
Double Wire Type
SC-1522D
SC-1532D
SC-1542D
SC-1552D



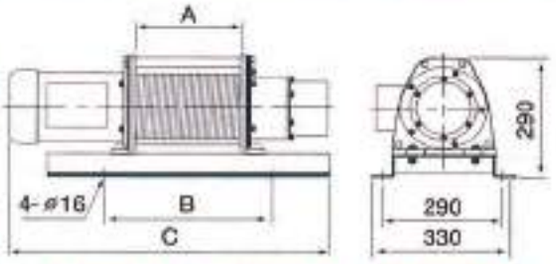

單出線
Single Wire Type
SC-1202D
SC-1203D
SC-1204D
SC-1205D
SC-1206D



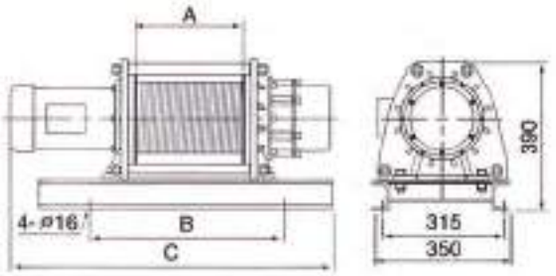

雙出線
Double Wire Type
SC-1222D
SC-1232D
SC-1242D
SC-1252D
SC-1262D



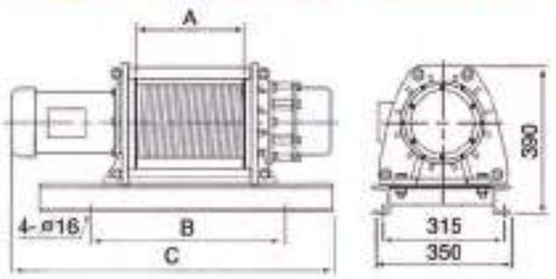

型式Model		SC				SC				SC					SC				
		1502D	1503D	1504D	1505D	1522D	1532D	1542D	1552D	1202D	1203D	1204D	1205D	1206D	1222D	1232D	1242D	1252D	1262D
最大吊重 Max. Load (KG)		500				500				1000					1000				
速度 Speed (M/min)		13.5				13.5				10.5					10.5				
馬達 Motor (HPXP)		1.5×4				1.5×4				2.5×4					2.5×4				
使用電壓 Voltage (V)		1Ø 220V 60HZ . 50HZ																	
鋼索wire (Ø mmXM)		7×15	7×21	7×27	7×33	7×15	7×21	7×27	7×33	9×15	9×21	9×27	9×33	9×39	8×15	8×21	8×27	8×33	8×39
Travel (M)		6	9	12	15	6	9	12	15	6	9	12	15	18	6	9	12	15	18
鋼索使用方法Arrangement of wire		1×2				2×4				1×2					2×4				
Dimensions (MM)	(A)	255	355	455	555	455	615	775	935	280	375	470	565	660	470	660	800	960	1120
	(B)	400	500	600	700	600	760	920	1080	450	545	640	735	830	640	830	970	1130	1290
	(C)	760	860	960	1060	960	1120	1280	1440	835	930	1025	1120	1215	1025	1215	1355	1515	1675
重量Weight (KG)		67	73	79	85	78	87	97	106	96	104	112	120	128	112	128	141	155	169

捲筒式電梯主機 Cargo elevator motor

三相Three phase
單出線
Single Wire Type
SC-1202
SC-1203
SC-1204
SC-1205
SC-1206



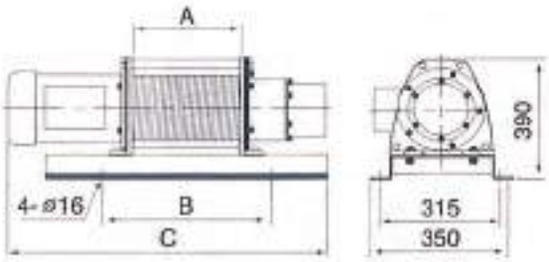

單出線
Single Wire Type
SC-2002
SC-2003
SC-2004
SC-2005
SC-2006



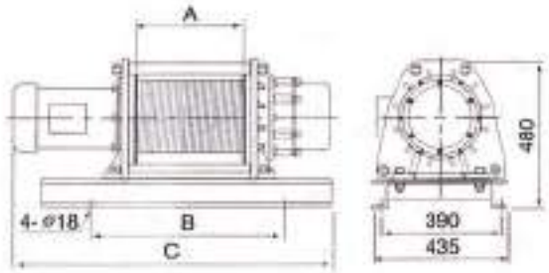

單出線
Single Wire Type
SC-3002
SC-3003
SC-3004
SC-3005
SC-3006



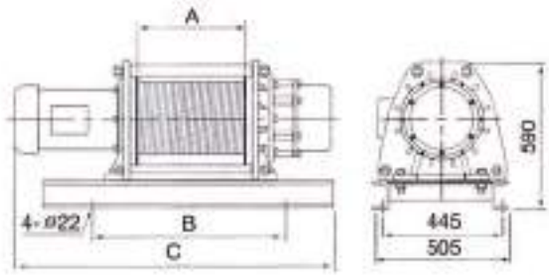

型式 Model		SC					SC					SC				
		1202	1203	1204	1205	1206	2002	2003	2004	2005	2006	3002	3003	3004	3005	3006
最大吊重 Max. Load (KG)		1000					2000					3000				
速度 Speed (M/min)		10.5					11.5					7.5				
馬達 Motor (HPXP)		3×4					5×4					5×4				
使用電壓 Voltage (V)		3ø 220V 60HZ . 50HZ														
鋼索wire (Ø mmXM)		9×15	9×21	9×27	9×33	9×39	12×15	12×21	12×27	12×33	12×39	12×15	12×21	12×27	12×33	12×39
Travel (M)		6	9	12	15	18	6	9	12	15	18	6	9	12	15	18
鋼索使用方法Arrangement of wire		1×2					1×2					1×2				
Dimensions (MM)	(A)	280	375	470	565	660	250	315	405	495	585	245	335	425	515	605
	(B)	450	545	640	735	830	480	550	640	730	820	500	590	680	770	860
	(C)	835	930	1025	1120	1215	820	885	975	1065	1155	950	1040	1130	1220	1310
重量 Weight (KG)		96	104	112	120	128	144	154	166	178	190	250	266	282	298	314

捲筒式電梯主機 Cargo elevator motor

三相Three phase
雙出線
Double Wire Type
SC-1222
SC-1232
SC-1242
SC-1252
SC-1262



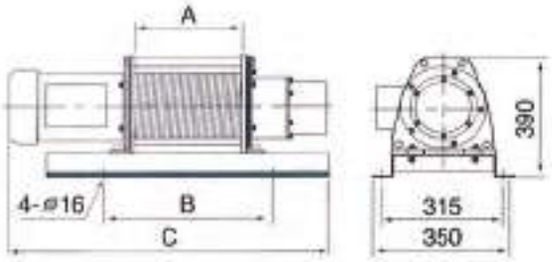

雙出線
Double Wire Type
SC-2022
SC-2032
SC-2042
SC-2052
SC-2062



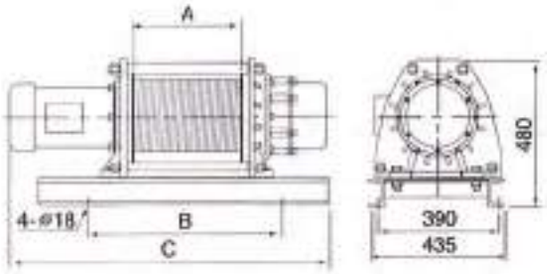

雙出線
Double Wire Type
SC-3022
SC-3032
SC-3042
SC-3052
SC-3062



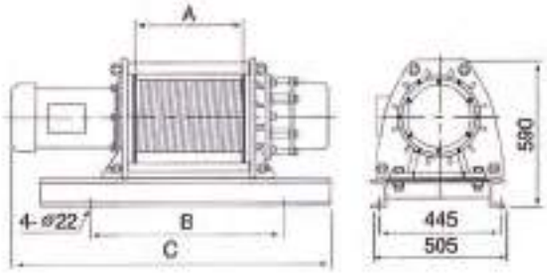

型式 Model		SC					SC					SC				
		1222	1232	1242	1252	1262	2022	2032	2042	2052	2062	3022	3032	3042	3052	3062
最大吊重 Max. Load (KG)		1000					2000					3000				
速度 Speed (M/min)		10.5					11.5					7.5				
馬達 Motor (HPXP)		3×4					5×4					5×4				
使用電壓 Voltage (V)		3ø 220V 60HZ . 50HZ														
鋼索wire (ø mmXM)		8×15	8×21	8×27	8×33	8×39	10×15	10×21	10×27	10×33	10×39	12×15	12×21	12×27	12×33	12×39
Travel (M)		6	9	12	15	18	6	9	12	15	18	6	9	12	15	18
鋼索使用方法Arrangement of wire		2×4					2×4					2×4				
Dimensions (MM)	(A)	470	660	800	960	1120	405	585	695	845	995	425	605	705	855	1005
	(B)	640	830	970	1130	1290	640	820	930	1080	1230	680	860	960	1110	1260
	(C)	1025	1215	1355	1515	1675	975	1155	1265	1415	1565	1130	1310	1410	1560	1710
重量 Weight (KG)		112	128	141	155	169	163	185	200	219	238	277	307	327	354	381

■ 載貨電梯各部裝置參考圖









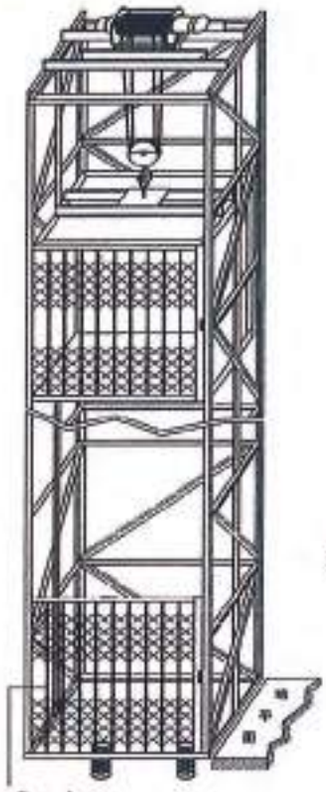

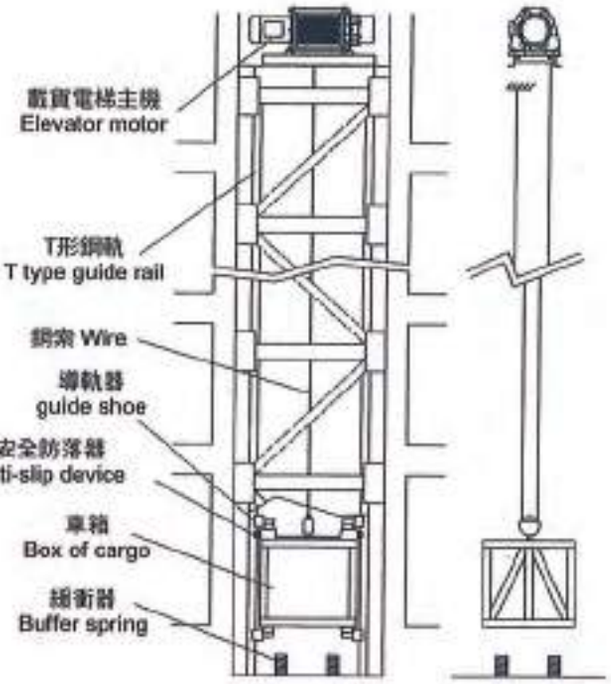



圖A：1×2用法
Fig A : 1×2
Direction for using



圖B：2×4用法
Fig B : 2×4
Direction for using

如何選擇載貨電梯主機 How to choose the freight elevator motor

1.衡量總載量 Measure the total loading.
2.決定樓層或總高度 Decide the floors or total height.
3.確定電壓，頻率或相數 Confirm voltage, freguency and phase.
4.作業方式為如上圖之A或B種 Operation Way: Fig. A. or Fig. B.
5.依本型錄選取正確，適當之載貨電梯主機
Choose correct and proper cargo elevator motor.

載貨電梯使用注意事項 Cargo Elevator Operation Notice Items

※本型錄標示之樓層，以每一樓層高度3公尺為準
The height of a floor is assumed to be 3 meters.
※載貨電梯為載貨專用，嚴禁乘人
This Cargo Elevator uses for cargo only. Not allow for carrying people.
※特殊規格或尺寸，歡迎來電洽詢
Special Specification or size's order is welecomed to inquire.